Howeasy Board®

液晶手写板、液晶压感黑板系列

产品规格书

LCD Writing Tablet & LCD Writing Board Series
Product Specification

好易写（深圳）科技有限公司
Howeasy Board (Shenzhen) Technology Co., Ltd

2019.05

全系产品目录
Product Catalog

产品名称 Product name	规格 Spec.	型号 Model	电池 Battery	净重 Net	书写功能 Writing	锁定功能 Lock	全部清除 Delete	局部擦除 Partial Erasable	
液晶手写板 LCD Writing Tablet	5″	HYX050H01	CR1620	40g	●		●		P04
	8.5″	HYX085S02	CR2025	112g	●		●		P08
		HYX085S03		117g	●	●	●		P12
		HYX085H02		133g	●	●	●		P16
	10″	HYX100S01		151g	●	●	●		P28
		HYX100H02		157g	●	●	●		P20
		HYX100H02C		157g	●	●	●	●	P24
	12″	HYX120H02		185g	●		●		P32
液晶黑板 LCD Writing Board	20″	HYX200L01	3 节 7 号电池	810g	●	●	●		P36
		HYX200L02C		810g	●	●	●	●	P40
液晶压感黑板 LCD Writing Board	58″	HYX580H01		6.65kg	●	●	●		P44
		HYX580H01C		6.65kg	●	●	●	●	P48

全系产品目录
Product Catalog

产品名称 Product name	规格 Spec.	型号 Model	电池 Battery	净重 Net	书写功能 Writing	锁定功能 Lock	全部清除 Delete	局部擦除 Partial Erasable	
液晶压感黑板 LCD Writing Blackboard	30″	HYX300L01C 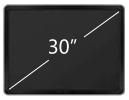	聚合物锂电池	2.4kg	●	●	●		P52
	43″	HYX430L01C		4.4kg	●	●	●		P56
	62″	HYX620L01C		9.9kg	●	●	●		P60
	70”	HYX700L01 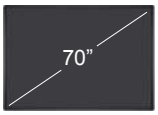		11.5kg	●	●	●		P65
	88”	HYX880L01 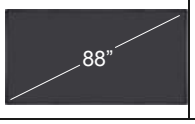		15.3kg	●	●	●		P69

注意事项 Precautions

1.1 避免在下列环境中使用：温度变化急剧；高温 40℃以上；低温 0℃以下；长期在太阳光直射下、紫外线照射下、多粉尘、潮湿处使用；将本产品沾水或浸泡在任何液体中。

Avoid use in the following environments:
temperature changes sharply; high temperature above 40 °C; low temperature below 0 °C; long-term use under direct sunlight, ultraviolet light, dusty, and humid environments.
Don't wash or soak the product in the water, or other liquid.

1.2 避免使用尖锐或黏性的物品接触屏幕表面以防止损坏；避免垂直将本产品掉落在地面或 受到其它物体的强烈撞击。

Avoid scratching the screen with sharp or sticky objects to prevent damage;
avoid dropping the product vertically on the ground or subject to strong impact from other objects.

1.3 若因损坏导致本产品内有液体外泄，请将已损坏产品包裹后放入不可回收垃圾桶，接触过上述液体的身体部位，用水冲洗干净；上述液体不能被吞食，若被误食请送医处理。

If there is liquid leakage in the product due to damage, please wrap the damaged product in a non-recyclable trash bin, rinse and wash the skin if you touch the leaked liquid; If the leaked liquid gets to the mouth or eaten accidentally, please clean the mouth and send to the doctor immediately.

1.4 清洁时请使用无尘布轻轻擦拭。

To clean the screen, wipe gently with a soft moist cloth.

1.5 请勿擅自将本产品拆开；若产品出现故障，请与本公司售后部门联系进行维修。

Do not disassemble the product yourself; if the product fails, please contact our after-sales service for repair.

1.6 如发现字迹清除不干净请及时更换电池，请勿使用与本产品不符的电池及不标准的电池。

If the writing and image cannot be cleared, please replace the battery in time. Please use the correct model battery.

1.7 本产品内含电池等微小零部件，不适合于 3 岁以下儿童使用。

This product contains small parts such as batteries and is not suitable for children under 3 years of age.

5 英寸液晶手写板

产品规格书

5" LCD Writing Tablet
Product Specification

型号 Model: HYX050H01

版本 Version: V1.0

版本 Version	变更说明 Change Description	编制 Prepared	审核 Reviewed	批准 Approved	日期 Date
V1.0	首次发布 First release				2018.7.10

1. 产品图片及部件说明 Product Photo & Component description

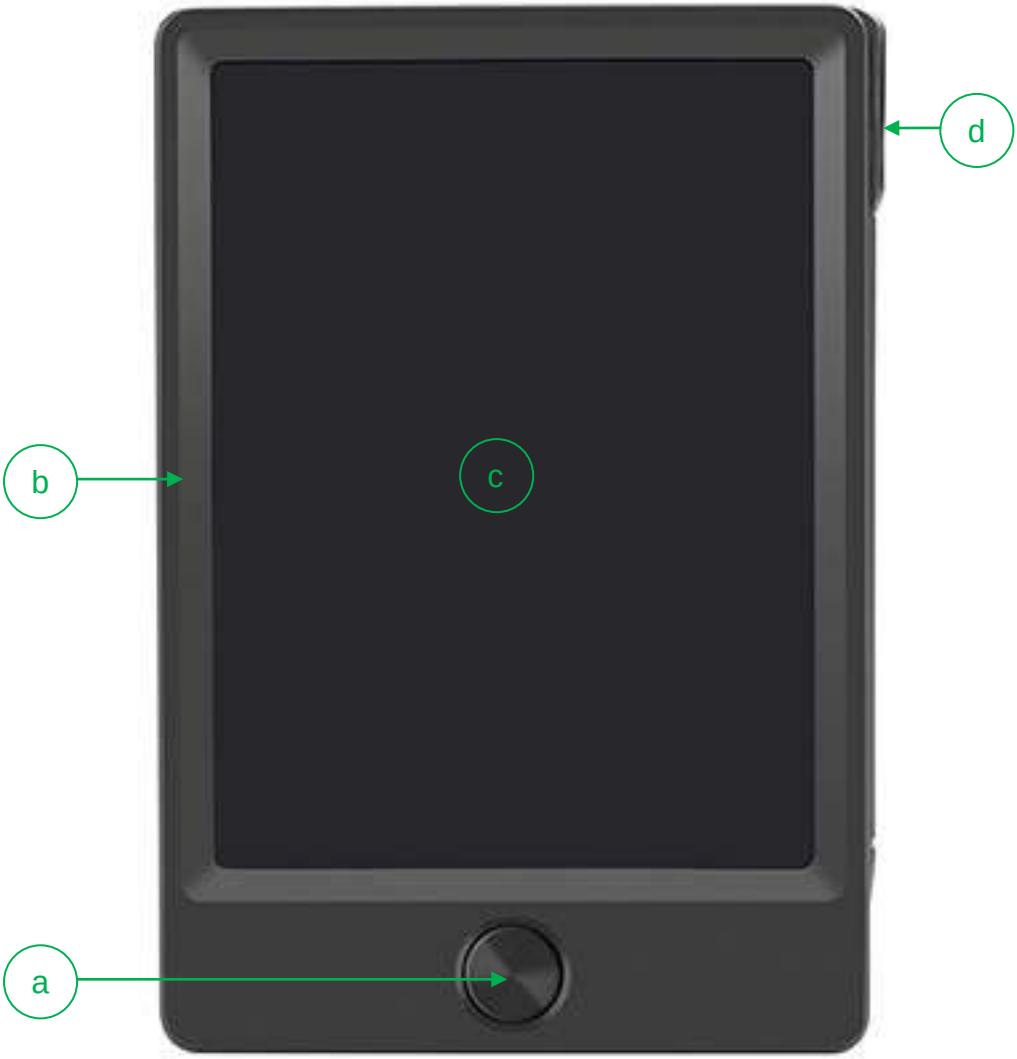

序号 No.	部件名称 Component
a	清除按键 Delete button
b	框体 Frame
c	书写区域 Writing area
d	专用笔 Pen

2. 产品平面视图 Product View

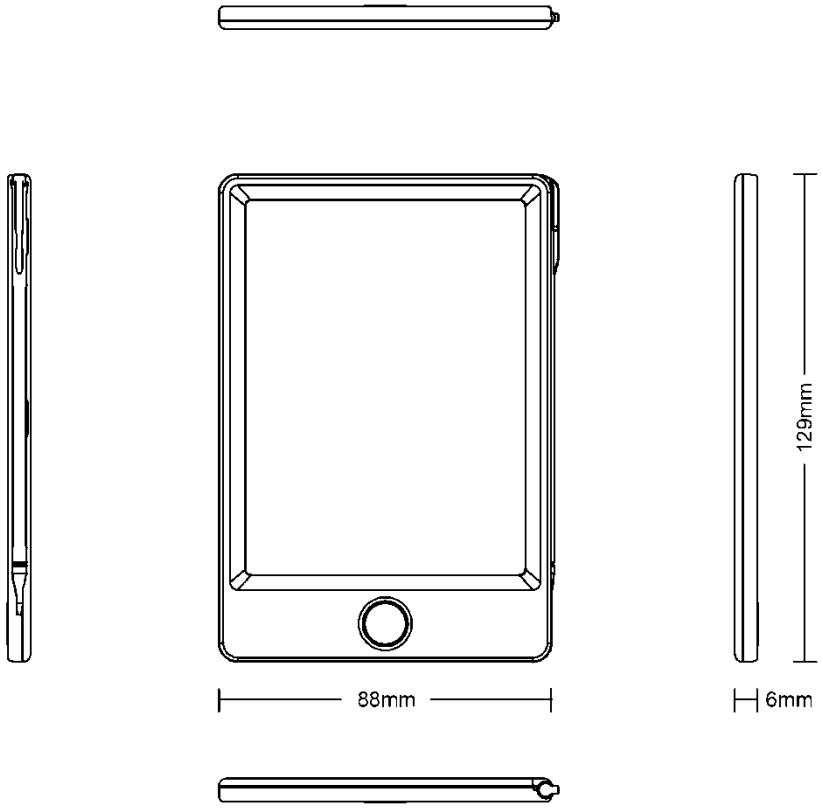

3. 技术参数 Technical parameters

No.	类别 Category	单位 Unit	数值 Value
1	显示区域 Display area	mm	99x74
2	外观尺寸 Product Size	mm	129x88x6
3	包装尺寸 Package size	mm	145x101x10
4	产品净重 Net	g	40
5	产品重量（含标准包装）Weight	g	50
6	装箱尺寸 Carton size	mm	510x210x145
7	装箱数量 Qty of Package	pcs	100
8	装箱重量 Packing weight	kg	5.6
9	产品材料 Material	-	ABS
10	工作温度 Operating temperature	℃	0~40
11	贮存温度 Storage temperature	℃	-10~50
12	书写压力 Writing pressure	g	100-200
13	显示面板 Display panel	-	LCD 屏
14	电池类型 Battery Type	-	锂锰纽扣电池 Lithium battery
15	电池型号 Battery model	-	CR1620
16	电池电压 Battery voltage	V	3
17	单个电池使用时长 Battery life	年	0.3-1
18	书写次数 Number of writing times	次	≥100000
19	字体颜色 Font color	-	黄绿 Olivine
20	膜面处理 Membrane surface processing	-	防眩目 Anti-glare
21	反光率 Reflective rate	-	25%-30%

8.5 英寸液晶手写板

（商务版）

产品规格书

8.5" LCD Writing Tablet
Product Specification

型号 Model: HYX085H02

版本 Version: V1.0

版本 Version	变更说明 Change Description	编制 Prepared	审核 Reviewed	批准 Approved	日期 Date
V1.0	首次发布 First release				2018.7.10

1. 产品图片及部件说明 Product Photo & Component description

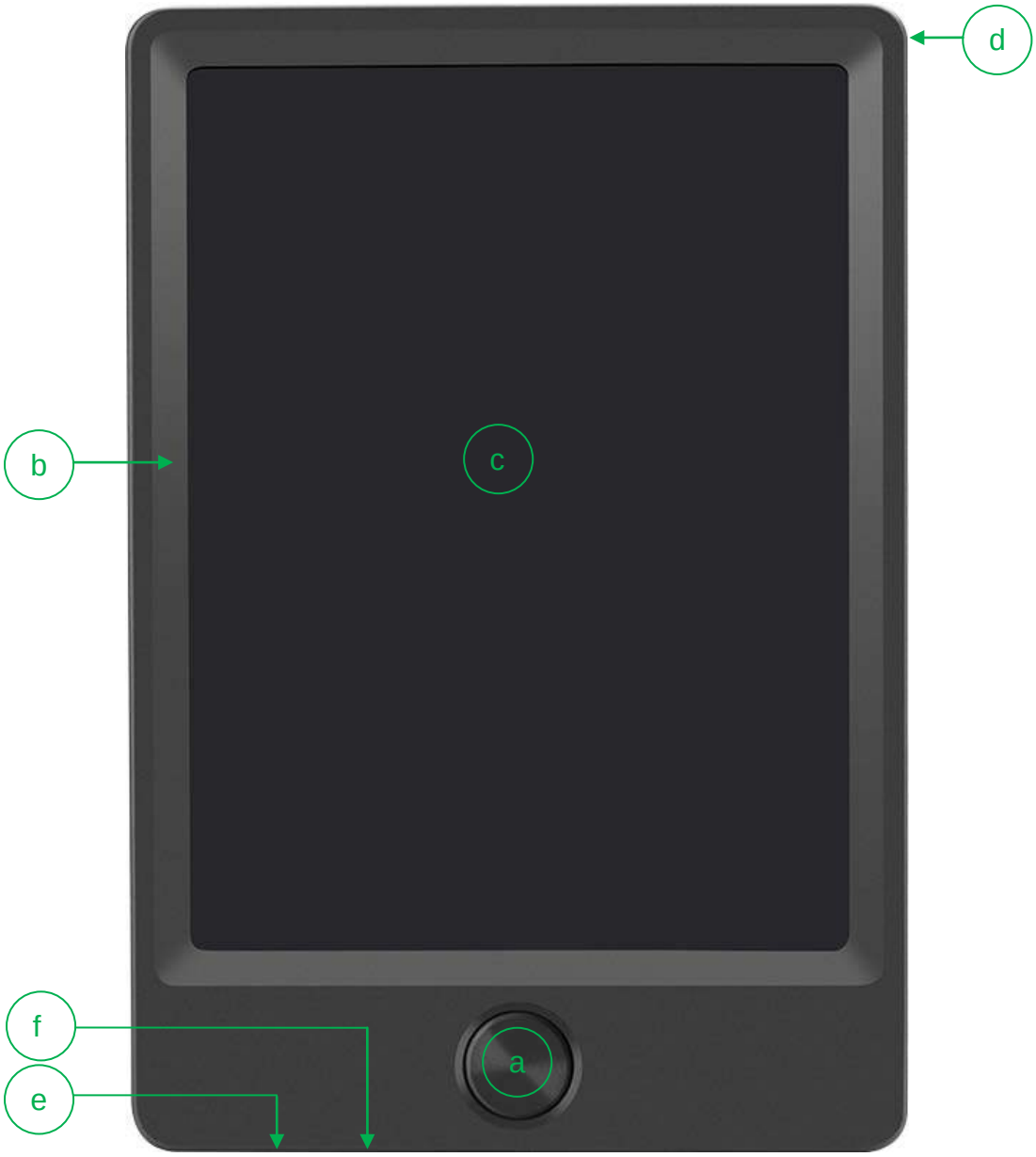

No.	部件名称 Component	No.	部件名称 Component
a	清除按键 Delete button	b	框体 Frame
c	书写区域 Writing area	d	专用笔 Pen
e	电池盒 Cell box	f	锁定键 Lock button

2. 产品平面视图 Product View

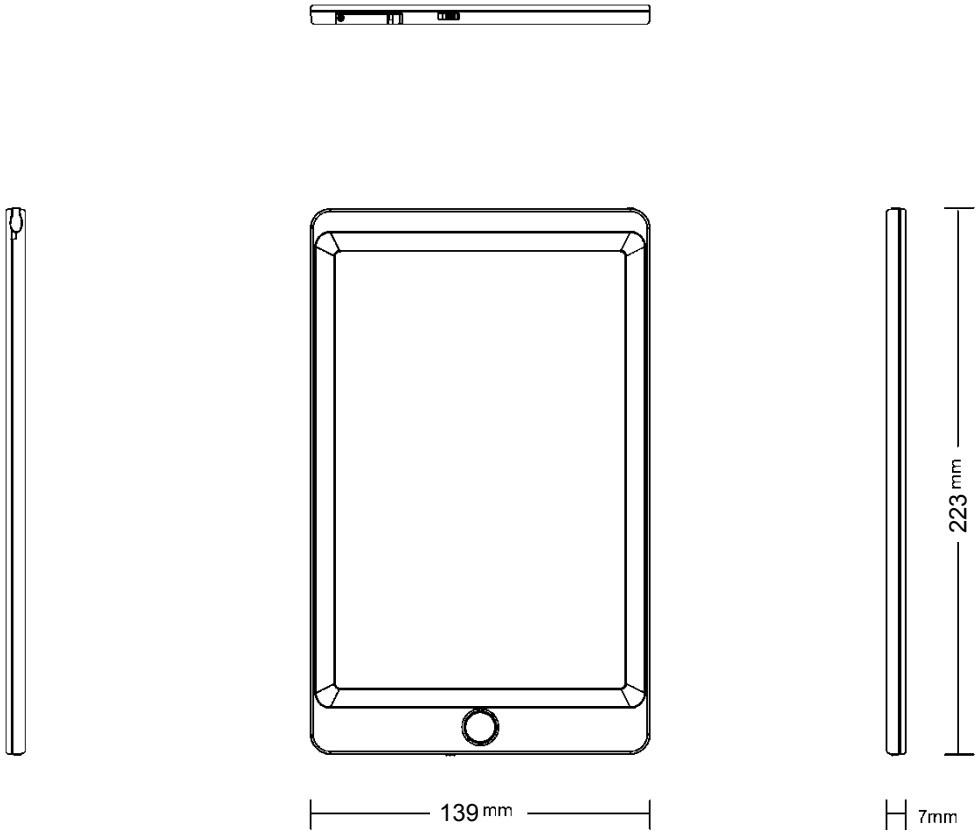

3. 技术参数 Technical parameters

No.	类别 Category	单位 Unit	数值 Value
1	显示区域 Display area	mm	179x119
2	外观尺寸 Product Size	mm	223x139x7
3	包装尺寸 Package size	mm	150x230x10
4	产品净重 Net	g	133
5	产品重量（含标准包装）Weight	g	163
6	装箱尺寸 Carton size	mm	330x260x240
7	装箱数量 Qty of Package	pcs	50
8	装箱重量 Packing weight	kg	8.6
9	产品材料 Material	-	ABS/POM
10	工作温度 Operating temperature	℃	0~40
11	贮存温度 Storage temperature	℃	-10~50
12	书写压力 Writing pressure	g	100-200
13	显示面板 Display panel	-	LCD 屏
14	电池类型 Battery Type	-	锂锰纽扣电池 Lithium battery
15	电池型号 Battery model	-	CR2025
16	电池电压 Battery voltage	V	3
17	单个电池使用时长 Battery life	年	0.3-1
18	书写次数 Number of writing times	次	≥100000
19	字体颜色 Font color	-	黄绿 Olivine
20	膜面处理 Membrane surface processing	-	防眩目 Anti-glare
21	反光率 Reflective rate	-	25%-30%

8.5 英寸液晶手写板

产品规格书

8.5" LCD Writing Tablet
Product Specification

型号 Model: HYX085S02

版本 Version: V1.0

版本 Version	变更说明 Change Description	编制 Prepared	审核 Reviewed	批准 Approved	日期 Date
V1.0	首次发布 First release				2018.7.10

1. 产品图片及部件说明 Product Photo & Component description

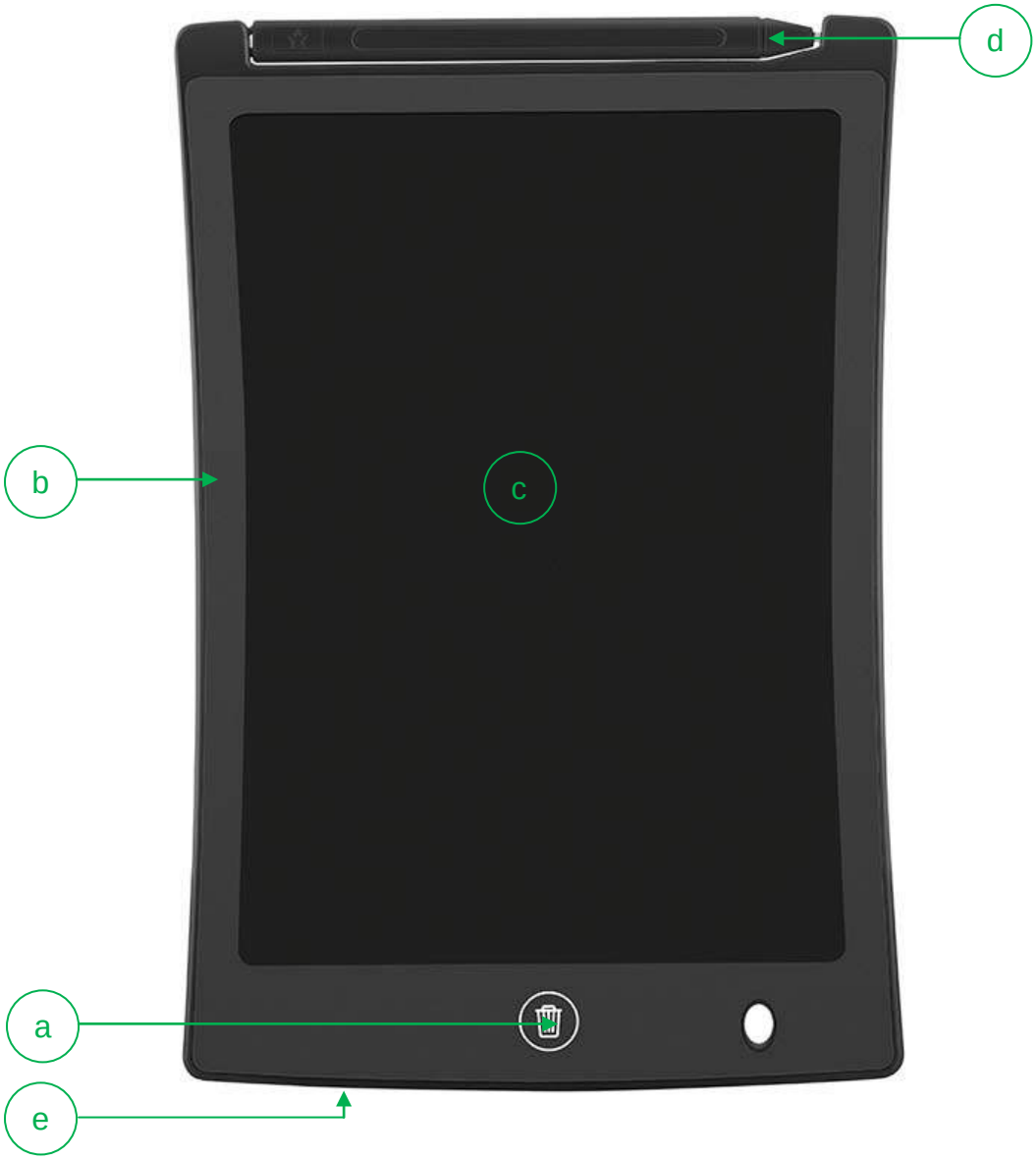

序号 No.	部件名称 Component
a	清除按键 Delete button
b	框体 Frame
c	书写区域 Writing area
d	专用笔 Pen
e	电池盒 Cell box

2. 产品平面视图 Product View

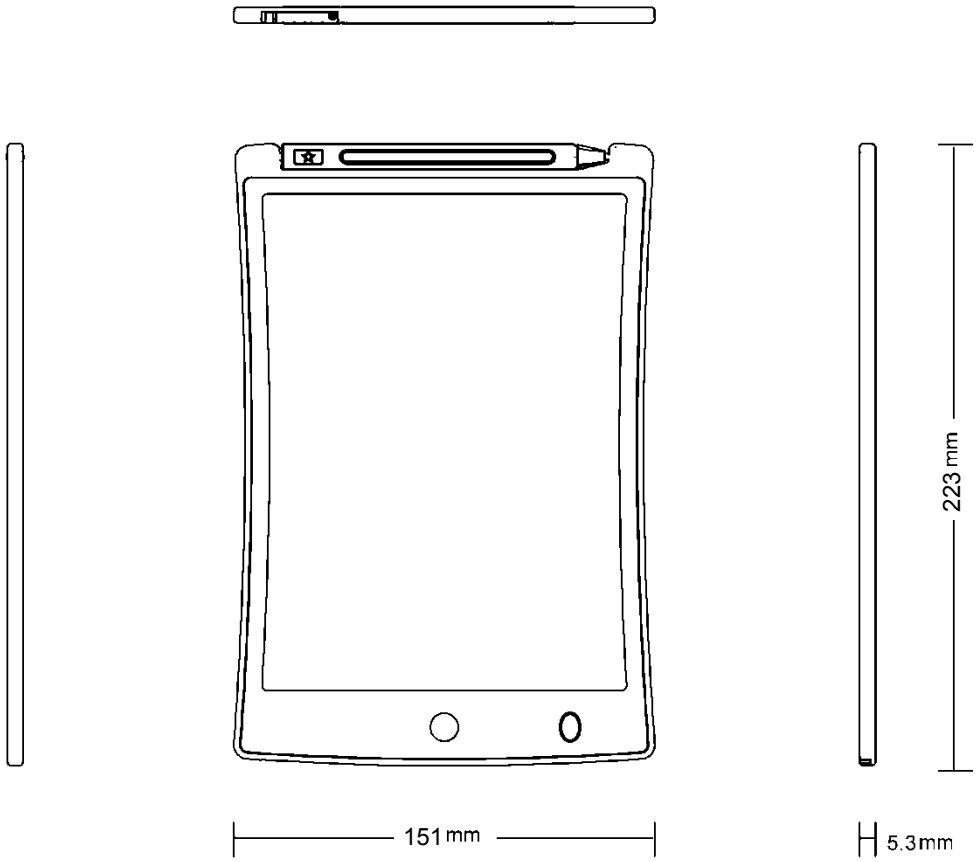

3. 技术参数 Technical parameters

No.	类别 Category	单位 Unit	数值 Value
1	显示区域 Display area	mm	180x125
2	外观尺寸 Product Size	mm	223x151x5.3
3	包装尺寸 Package size	mm	230x160x10
4	产品净重 Net	g	112
5	产品重量（含标准包装）Weight	g	140
6	装箱尺寸 Carton size	mm	330x260x240
7	装箱数量 Qty of Package	pcs	50
8	装箱重量 Packing weight	kg	7.3
9	产品材料 Material	-	ABS/POM
10	工作温度 Operating temperature	℃	0~40
11	贮存温度 Storage temperature	℃	-10~50
12	书写压力 Writing pressure	g	100-200
13	显示面板 Display panel	-	LCD 屏
14	电池类型 Battery Type	-	锂锰纽扣电池 Lithium battery
15	电池型号 Battery model	-	CR2025
16	电池电压 Battery voltage	V	3
17	单个电池使用时长 Battery life	年	0.3-1
18	书写次数 Number of writing times	次	≥100000
19	字体颜色 Font color	-	黄绿 Olivine
20	膜面处理 Membrane surface processing	-	防眩目 Anti-glare
21	反光率 Reflective rate	-	25%-30%

8.5 英寸液晶手写板

（儿童版）

产品规格书

8.5" LCD Writing Tablet
Product Specification

型号 Model: HYX085S03

版本 Version: V1.0

版本 Version	变更说明 Change Description	编制 Prepared	审核 Reviewed	批准 Approved	日期 Date
V1.0	首次发布 First release				2018.7.10

1. 产品图片及部件说明 Product Photo & Component description

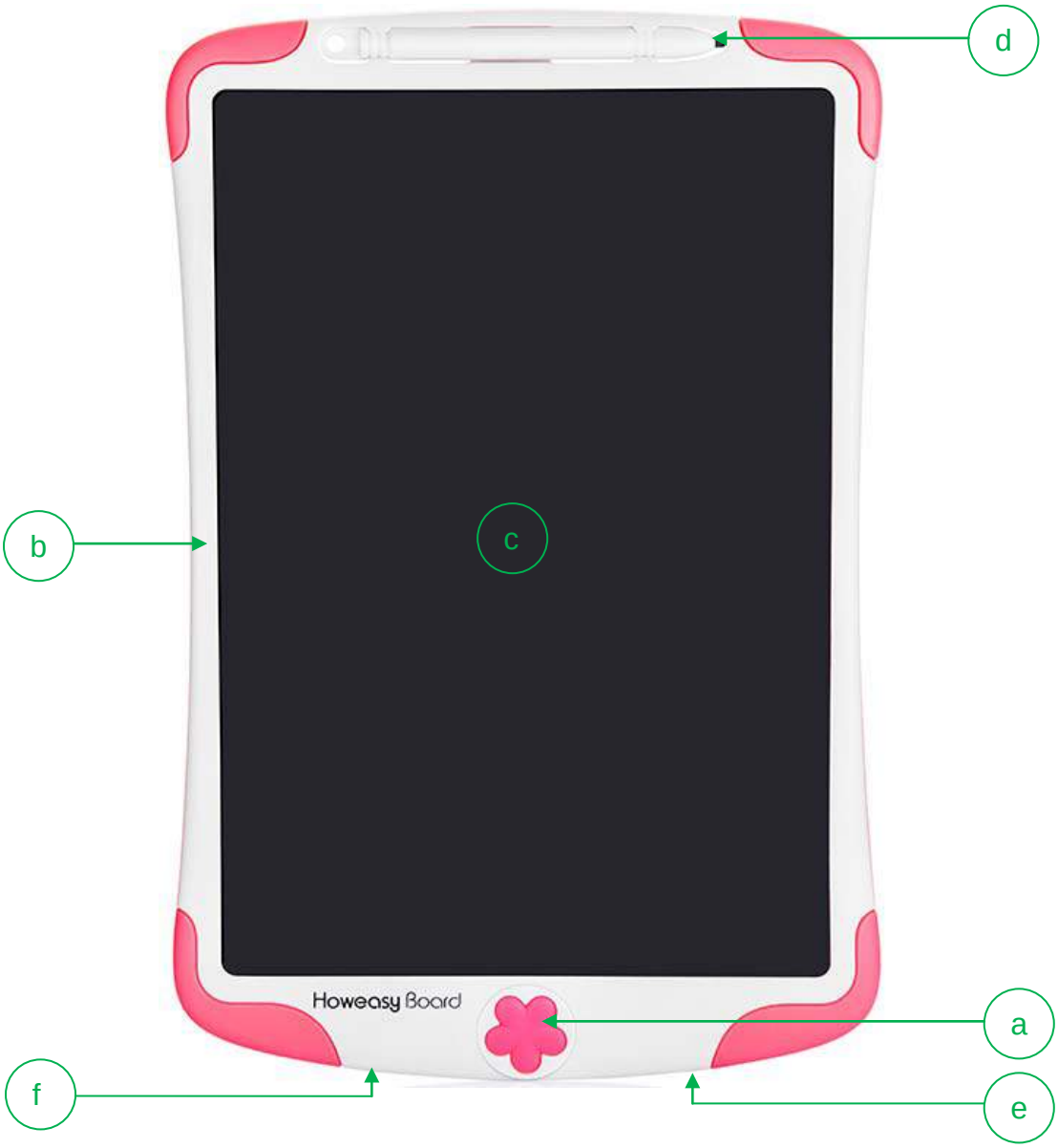

No.	部件名称 Component	No.	部件名称 Component
a	清除按键 Delete button	b	框体 Frame
c	书写区域 Writing area	d	专用笔 Pen
e	电池盒 Cell box	f	锁定键 Lock button

2. 产品平面视图 Product View

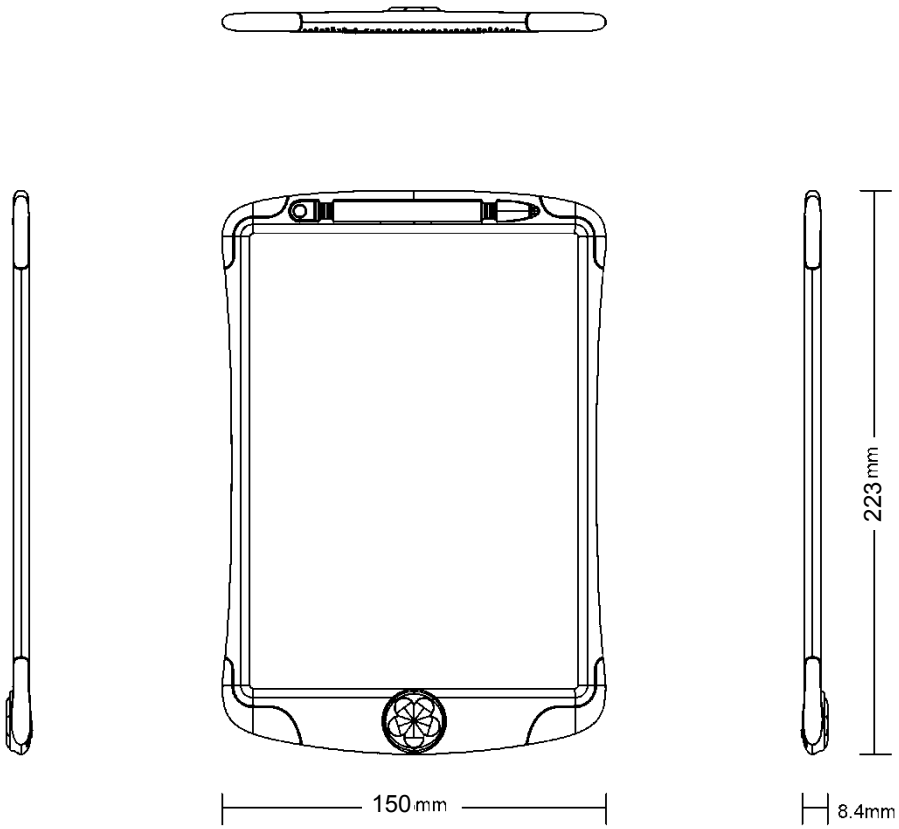

3. 技术参数 Technical parameters

No.	类别 Category	单位 Unit	数值 Value
1	显示区域 Display area	mm	178.5x128.5
2	外观尺寸 Product Size	mm	223x150x8.4
3	包装尺寸 Package size	mm	160x230x10
4	产品净重 Net	g	117
5	产品重量（含标准包装）Weight	g	153.8
6	装箱尺寸 Carton size	mm	330x260x240
7	装箱数量 Qty of Package	pcs	50
8	装箱重量 Packing weight	kg	7.8
9	产品材料 Material	-	ABS
10	工作温度 Operating temperature	℃	0~40
11	贮存温度 Storage temperature	℃	-10~50
12	书写压力 Writing pressure	g	100-200
13	显示面板 Display panel	-	LCD 屏
14	电池类型 Battery Type	-	锂锰纽扣电池 Lithium battery
15	电池型号 Battery model	-	CR2025
16	电池电压 Battery voltage	V	3
17	单个电池使用时长 Battery life	年	0.3-1
18	书写次数 Number of writing times	次	≥100000
19	字体颜色 Font color	-	黄绿 Olivine
20	膜面处理 Membrane surface processing	-	防眩目 Anti-glare
21	反光率 Reflective rate	-	25%-30%

10 英寸液晶手写板

（商务版）

产品规格书

10" LCD Writing Tablet
Product Specification

型号 Model: HYX100H02

版本 Version: V1.0

版本 Version	变更说明 Change Description	编制 Prepared	审核 Reviewed	批准 Approved	日期 Date
V1.0	首次发布 First release				2018.7.10

1. 产品图片及部件说明 Product Photo & Component description

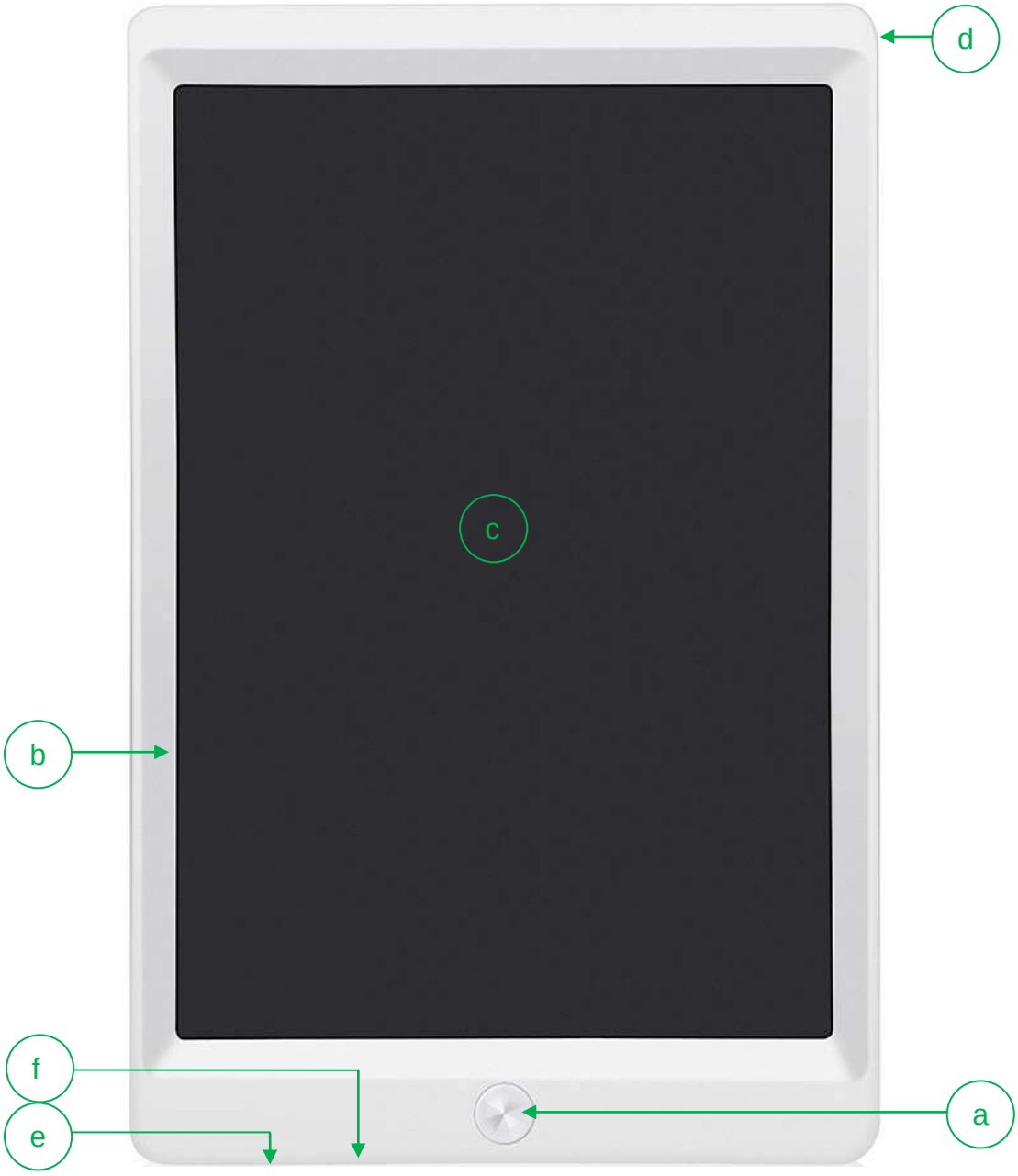

No.	部件名称 Component	No.	部件名称 Component
a	清除按键 Delete button	b	框体 Frame
c	书写区域 Writing area	d	专用笔 Pen
e	电池盒 Cell box	f	锁定键 Lock button

2. 产品平面视图 Product View

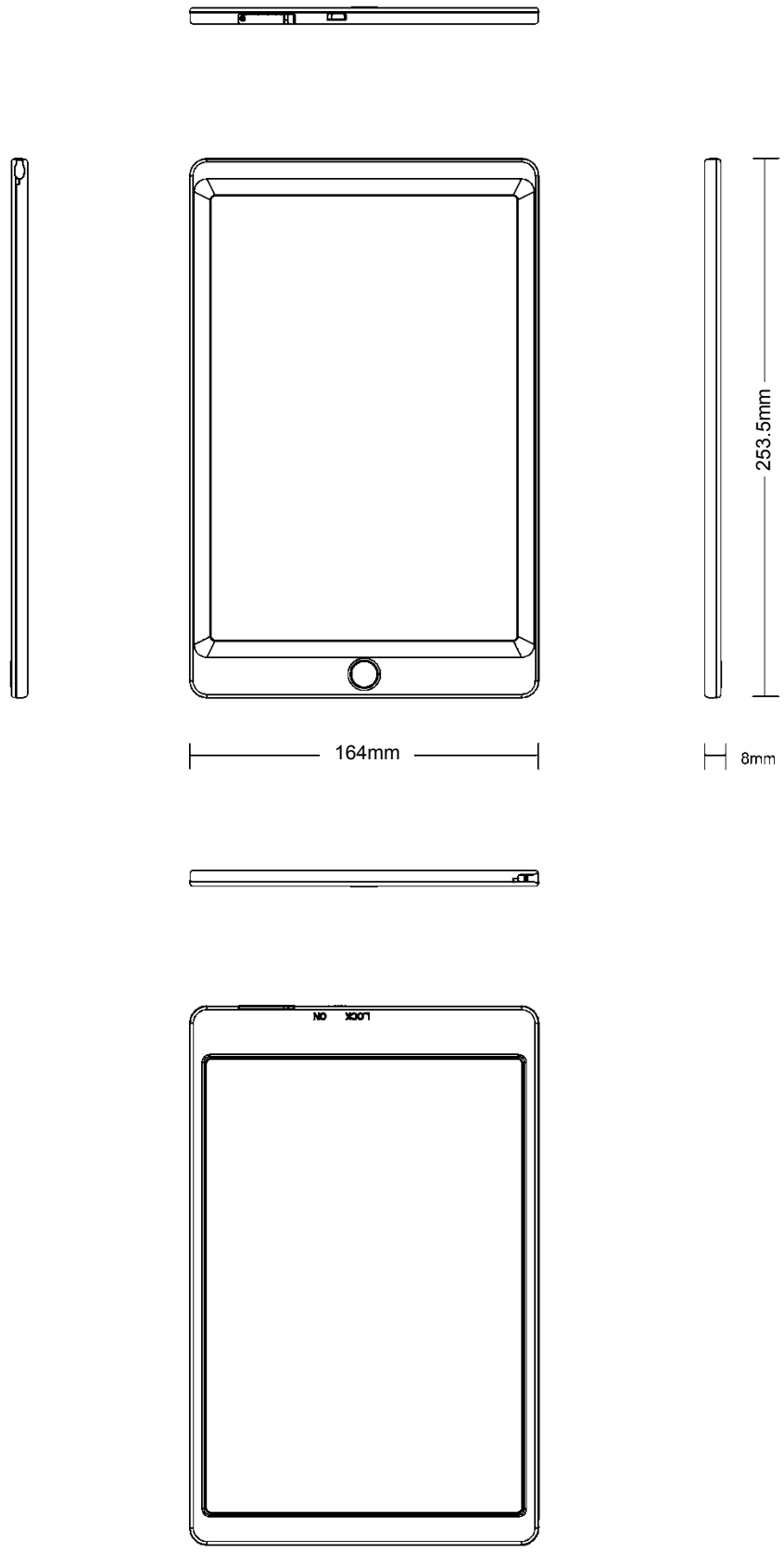

3. 技术参数 Technical parameters

No.	类别 Category	单位 Unit	数值 Value
1	显示区域 Display area	mm	209x144
2	外观尺寸 Product Size	mm	253.5x164x8
3	包装尺寸 Package size	mm	170x260x10
4	产品净重 Net	g	157.2
5	产品重量（含标准包装）Weight	g	195
6	装箱尺寸 Carton size	mm	365x260x270
7	装箱数量 Qty of Package	pcs	50
8	装箱重量 Packing weight	kg	10.7
9	产品材料 Material	-	ABS/POM
10	工作温度 Operating temperature	℃	0~40
11	贮存温度 Storage temperature	℃	-10~50
12	书写压力 Writing pressure	g	100-200
13	显示面板 Display panel	-	LCD 屏
14	电池类型 Battery Type	-	锂锰纽扣电池 Lithium battery
15	电池型号 Battery model	-	CR2025
16	电池电压 Battery voltage	V	3
17	单个电池使用时长 Battery life	年	0.3-1
18	书写次数 Number of writing times	次	≥100000
19	字体颜色 Font color	-	黄绿 Olivine
20	膜面处理 Membrane surface processing	-	防眩目 Anti-glare
21	反光率 Reflective rate	-	25%-30%

10 英寸液晶手写板

（局部擦除版）

产品规格书

10" LCD Writing Tablet(Partial erasable function)
Product Specification

型号 Model: HYX100H02C

版本 Version: V1.0

版本 Version	变更说明 Change Description	编制 Prepared	审核 Reviewed	批准 Approved	日期 Date
V1.0	首次发布 First release				2018.7.10

1. 产品图片及部件说明 Product Photo & Component description

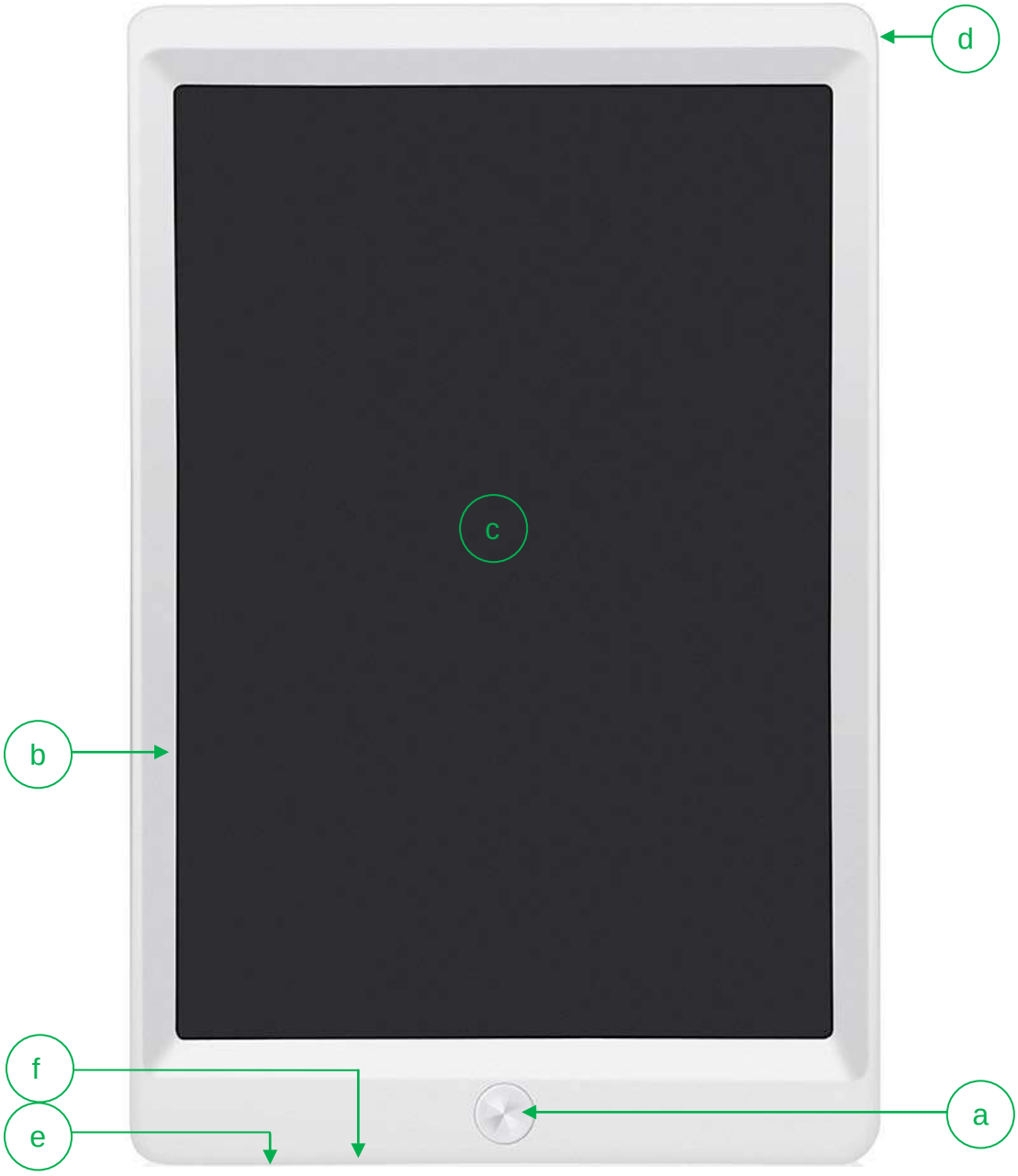

No.	部件名称 Component	No.	部件名称 Component
a	清除按键 Delete button	b	框体 Frame
c	书写区域 Writing area	d	专用笔(含擦除毛刷) Pen
e	电池盒 Cell box	f	擦除档位键 Erasure gear button

2. 产品平面视图 Product View

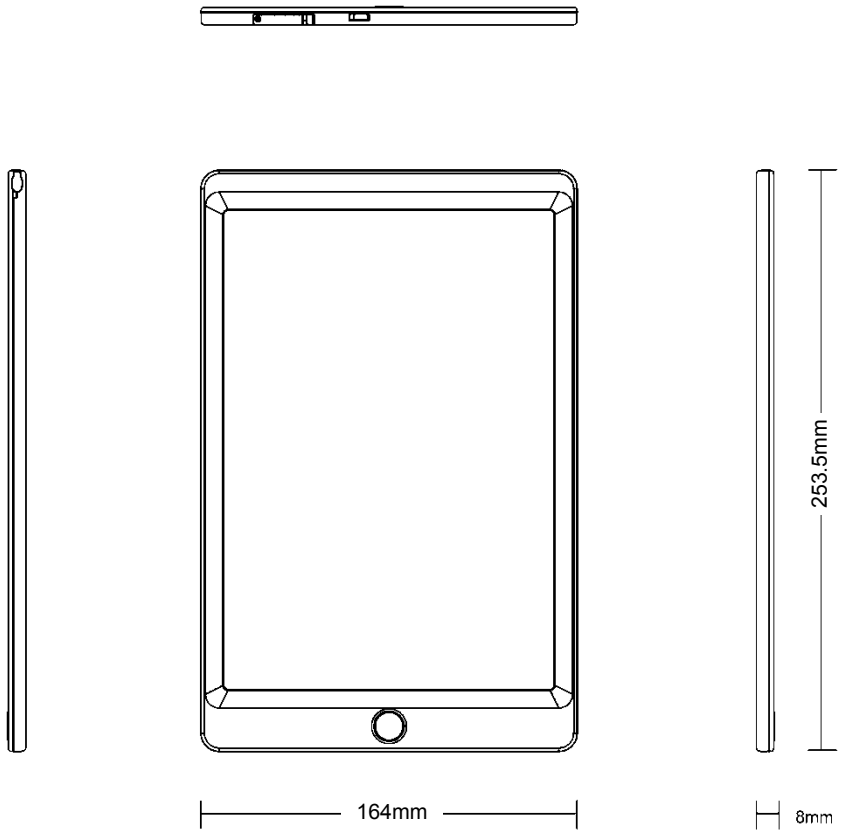

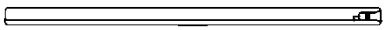

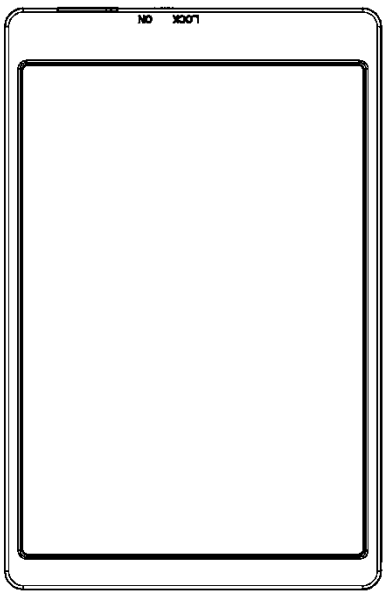

3. 技术参数 Technical parameters

No.	类别 Category	单位 Unit	数值 Value
1	显示区域 Display area	mm	209x144
2	外观尺寸 Product Size	mm	253.5x164x8
3	包装尺寸 Package size	mm	170x260x10
4	产品净重 Net	g	157.2
5	产品重量（含标准包装）Weight	g	195
6	装箱尺寸 Carton size	mm	365x260x270
7	装箱数量 Qty of Package	pcs	50
8	装箱重量 Packing weight	kg	10.7
9	产品材料 Material	-	ABS/POM
10	工作温度 Operating temperature	℃	0~40
11	贮存温度 Storage temperature	℃	-10~50
12	书写压力 Writing pressure	g	100-200
13	显示面板 Display panel	-	LCD 屏
14	电池类型 Battery Type	-	锂锰纽扣电池 Lithium battery
15	电池型号 Battery model	-	CR2025
16	电池电压 Battery voltage	V	3
17	单个电池使用时长 Battery life	年	0.3-1
18	书写次数 Number of writing times	次	≥100000
19	字体颜色 Font color	-	黄绿 Olivine
20	膜面处理 Membrane surface processing	-	防眩目 Anti-glare
21	反光率 Reflective rate	-	25%-30%
22	全部清除 Delete	-	√
23	局部擦除 Partial erasable function	-	√

10 英寸液晶手写板

（儿童版）

产品规格书

10" LCD Writing Tablet
Product Specification

型号 Model: HYX100S01

版本 Version: V1.0

版本 Version	变更说明 Change Description	编制 Prepared	审核 Reviewed	批准 Approved	日期 Date
V1.0	首次发布 First release				2018.7.10

1. 产品图片及部件说明 Product Photo & Component description

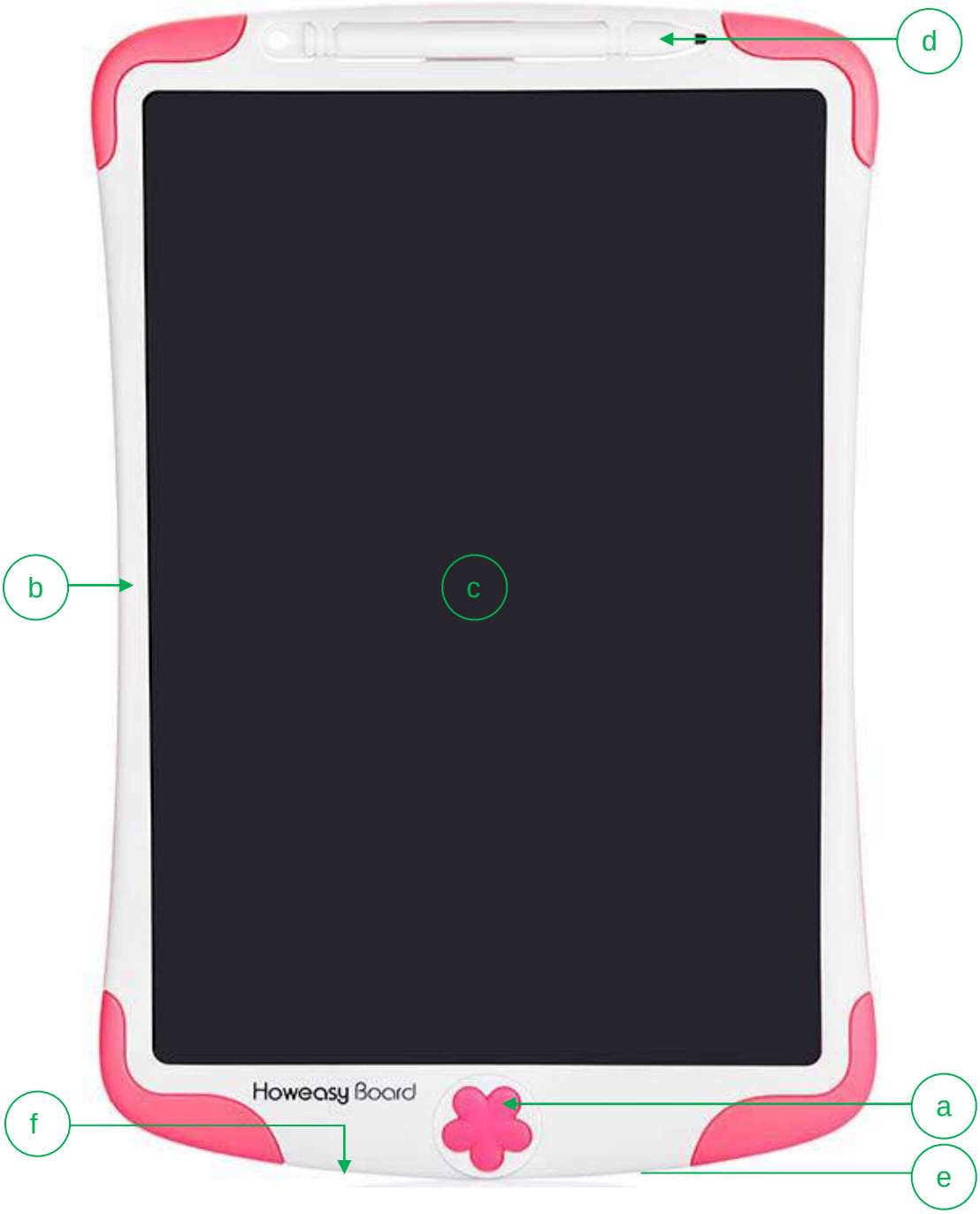

No.	部件名称 Component	No.	部件名称 Component
a	清除按键 Delete button	b	框体 Frame
c	书写区域 Writing area	d	专用笔 Pen
e	电池盒 Cell box	f	锁定键 Lock button

2. 产品平面视图 Product View

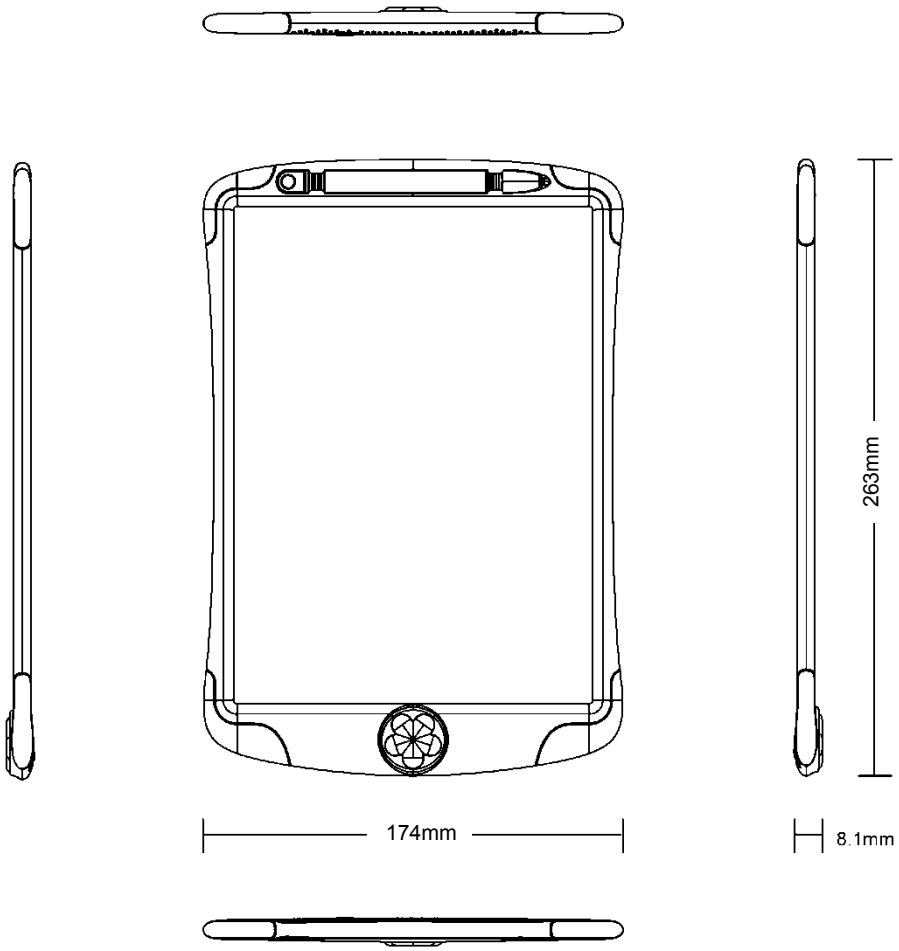

3. 技术参数 Technical parameters

No.	类别 Category	单位 Unit	数值 Value
1	显示区域 Display area	mm	216x149
2	外观尺寸 Product Size	mm	263x174x8.1
3	包装尺寸 Package size	mm	176x265x10
4	产品净重 Net	g	151
5	产品重量（含标准包装）Weight	g	187.8
6	装箱尺寸 Carton size	mm	365x260x270
7	装箱数量 Qty of Package	pcs	50
8	装箱重量 Packing weight	kg	10.3
9	产品材料 Material	-	ABS/POM
10	工作温度 Operating temperature	℃	0~40
11	贮存温度 Storage temperature	℃	-10~50
12	书写压力 Writing pressure	g	100-200
13	显示面板 Display panel	-	LCD 屏
14	电池类型 Battery Type	-	锂锰纽扣电池 Lithium battery
15	电池型号 Battery model	-	CR2025
16	电池电压 Battery voltage	V	3
17	单个电池使用时长 Battery life	年	0.3-1
18	书写次数 Number of writing times	次	≥100000
19	字体颜色 Font color	-	黄绿 Olivine
20	膜面处理 Membrane surface processing	-	防眩目 Anti-glare
21	反光率 Reflective rate	-	25%-30%

12 英寸液晶手写板

产品规格书

12" LCD Writing Tablet
Product Specification

型号 Model: HYX120H02

版本 Version: V1.0

版本 Version	变更说明 Change Description	编制 Prepared	审核 Reviewed	批准 Approved	日期 Date
V1.0	首次发布 First release				2018.7.10

1. 产品图片及部件说明 Product Photo & Component description

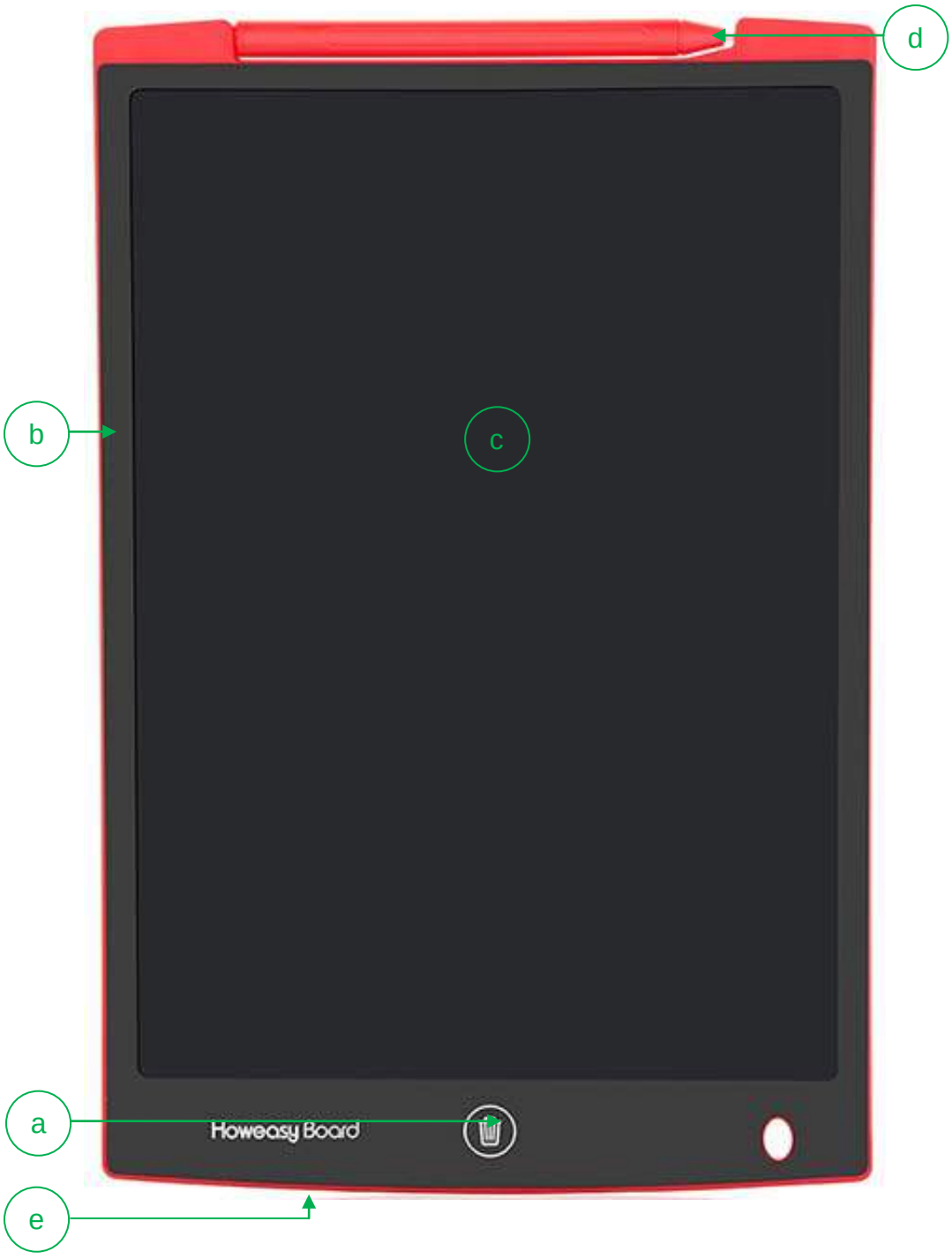

No.	部件名称 Component	No.	部件名称 Component
a	清除按键 Delete button	b	框体 Frame
c	书写区域 Writing area	d	专用笔 Pen
e	电池盒 Cell box		

2. 产品平面视图 Product View

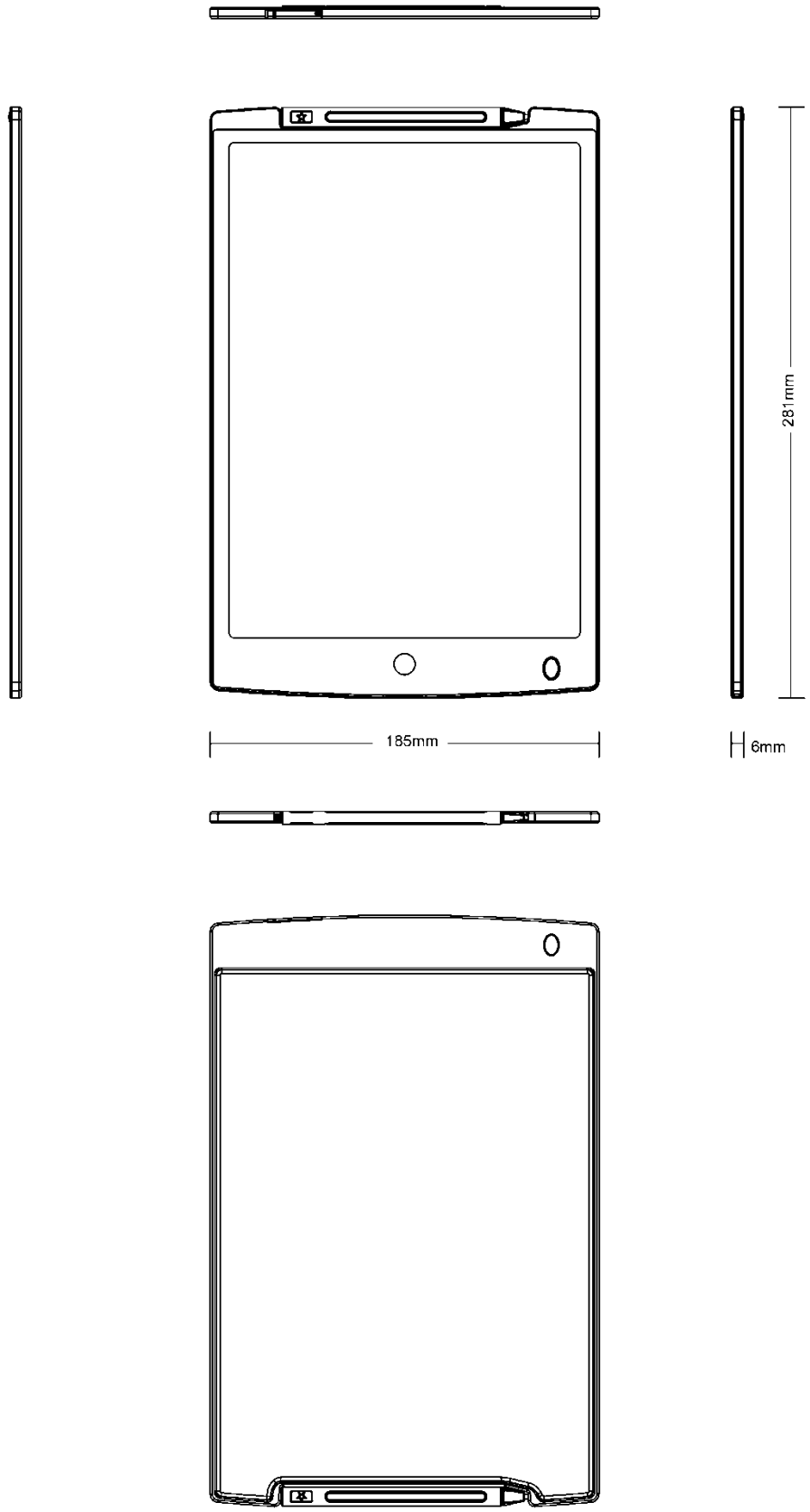

3. 技术参数 Technical parameters

No.	类别 Category	单位 Unit	数值 Value
1	显示区域 Display area	mm	230x167
2	外观尺寸 Product Size	mm	281x185x6
3	包装尺寸 Package size	mm	284x190x9
4	产品净重 Net	g	185
5	产品重量（含标准包装）Weight	g	229.5
6	装箱尺寸 Carton size	mm	385x230x290
7	装箱数量 Qty of Package	pcs	50
8	装箱重量 Packing weight	kg	12.5
9	产品材料 Material	-	ABS/POM
10	工作温度 Operating temperature	℃	0~40
11	贮存温度 Storage temperature	℃	-10~50
12	书写压力 Writing pressure	g	100-200
13	显示面板 Display panel	-	LCD 屏
14	电池类型 Battery Type	-	锂锰纽扣电池 Lithium battery
15	电池型号 Battery model	-	CR2025
16	电池电压 Battery voltage	V	3
17	单个电池使用时长 Battery life	年	0.3-1
18	书写次数 Number of writing times	次	≥100000
19	字体颜色 Font color	-	黄绿 Olivine
20	膜面处理 Membrane surface processing	-	防眩目 Anti-glare
21	反光率 Reflective rate	-	25%-30%

20 英寸液晶黑板

产品规格书

20" LCD Writing Board
Product Specification

型号 Model: HYX200L01

版本 Version: V1.0

版本 Version	变更说明 Change Description	编制 Prepared	审核 Reviewed	批准 Approved	日期 Date
V1.0	首次发布 First release				2018.7.10

1. 产品图片及部件说明 Product Photo & Component description

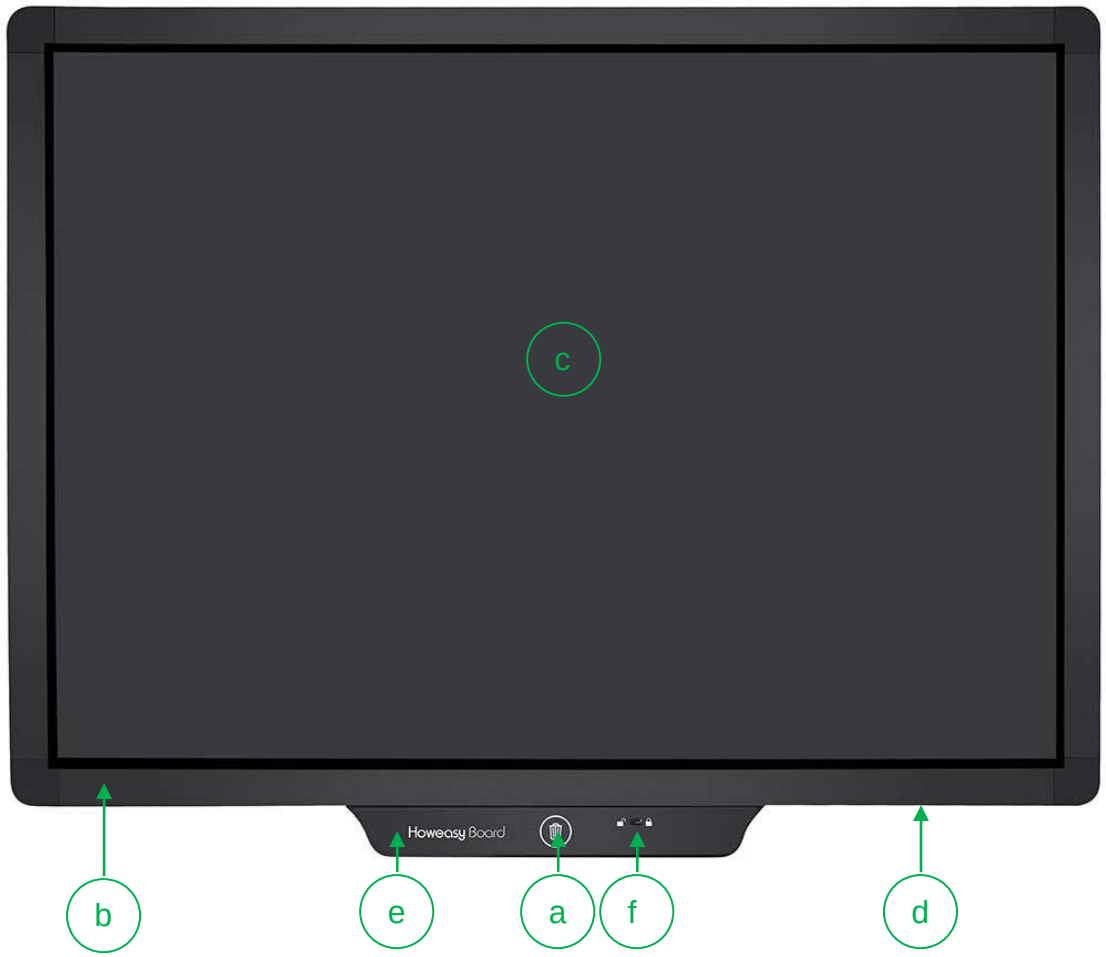

No.	部件名称 Component	No.	部件名称 Component
a	清除按键 Delete button	b	框体 Frame
c	书写区域 Writing area	d	专用笔 Pen
e	电池盒 Cell box	f	锁定键 Lock button

2. 产品平面视图 Product View

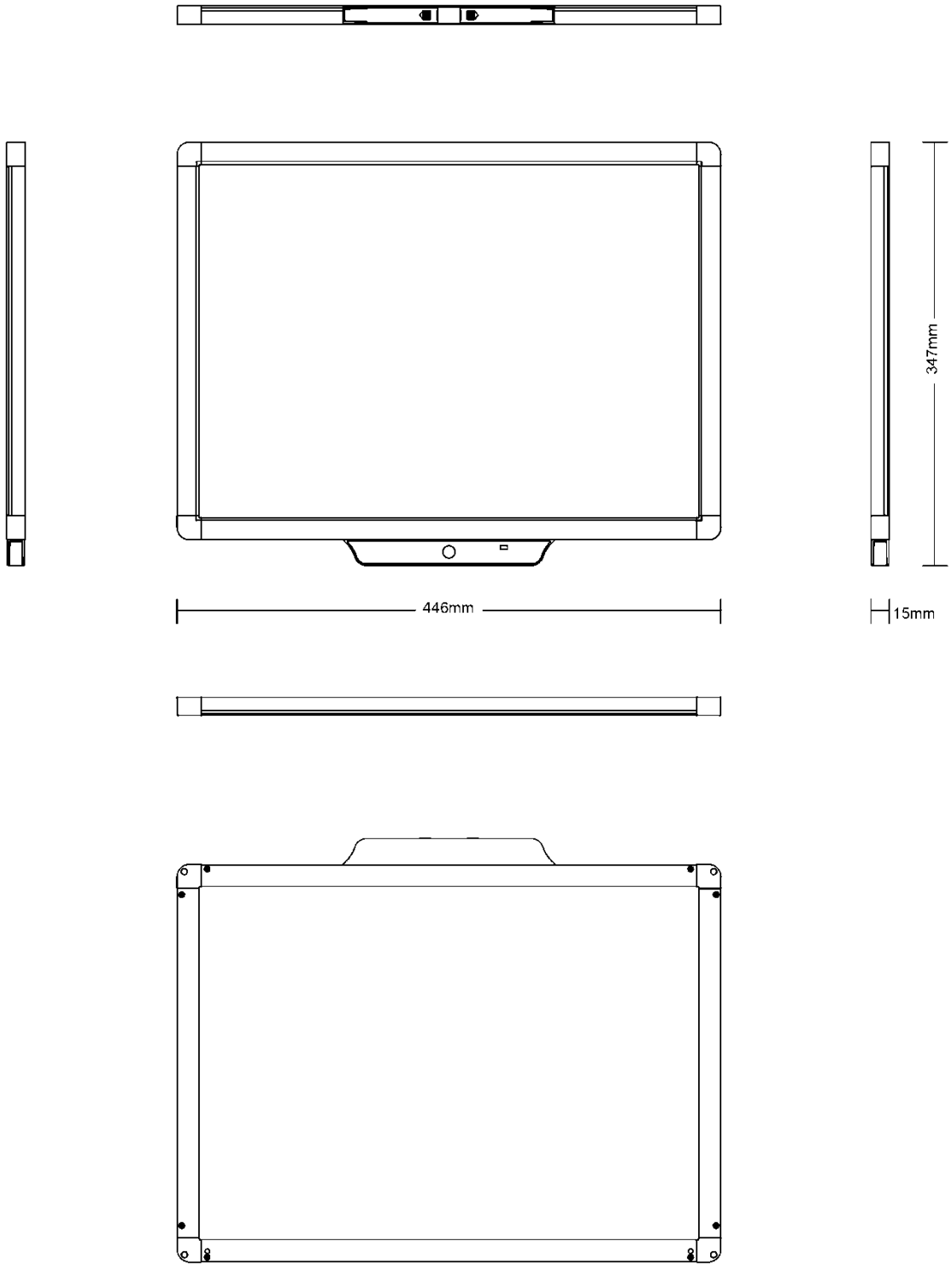

3. 技术参数 Technical parameters

No.	类别 Category	单位 Unit	数值 Value
1	显示区域 Display area	mm	409x289
2	外观尺寸 Product Size	mm	446x347x15
3	包装尺寸 Package size	mm	465x365x30
4	产品净重 Net	g	810
5	产品重量（含标准包装）Weight	g	1100
6	装箱尺寸 Carton size	mm	490x315x385
7	装箱数量 Qty of Package	pcs	10
8	装箱重量 Packing weight	kg	13.9
9	产品材料 Material	-	ABS
10	工作温度 Operating temperature	℃	0~40
11	贮存温度 Storage temperature	℃	-10~50
12	书写压力 Writing pressure	g	100-200
13	显示面板 Display panel	-	LCD 屏
14	电池类型 Battery Type	-	干电池 Dry battery
15	电池型号 Battery model	-	7 号 AAA
16	电池电压 Battery voltage	V	1.5
17	单个电池使用时长 Battery life	年	0.3-1
18	书写次数 Number of writing times	次	≥100000
19	字体颜色 Font color	-	黄绿 Olivine
20	膜面处理 Membrane surface processing	-	防眩目 Anti-glare
21	反光率 Reflective rate	-	25%-30%

20 英寸液晶黑板

（局部擦除版）

产品规格书

20" LCD Writing Board(Partial erasable function)
Product Specification

型号 Model: HYX200L02C

版本 Version: V1.0

版本 Version	变更说明 Change Description	编制 Prepared	审核 Reviewed	批准 Approved	日期 Date
V1.0	首次发布 First release				2018.7.10

1. 产品图片及部件说明 Product Photo & Component description

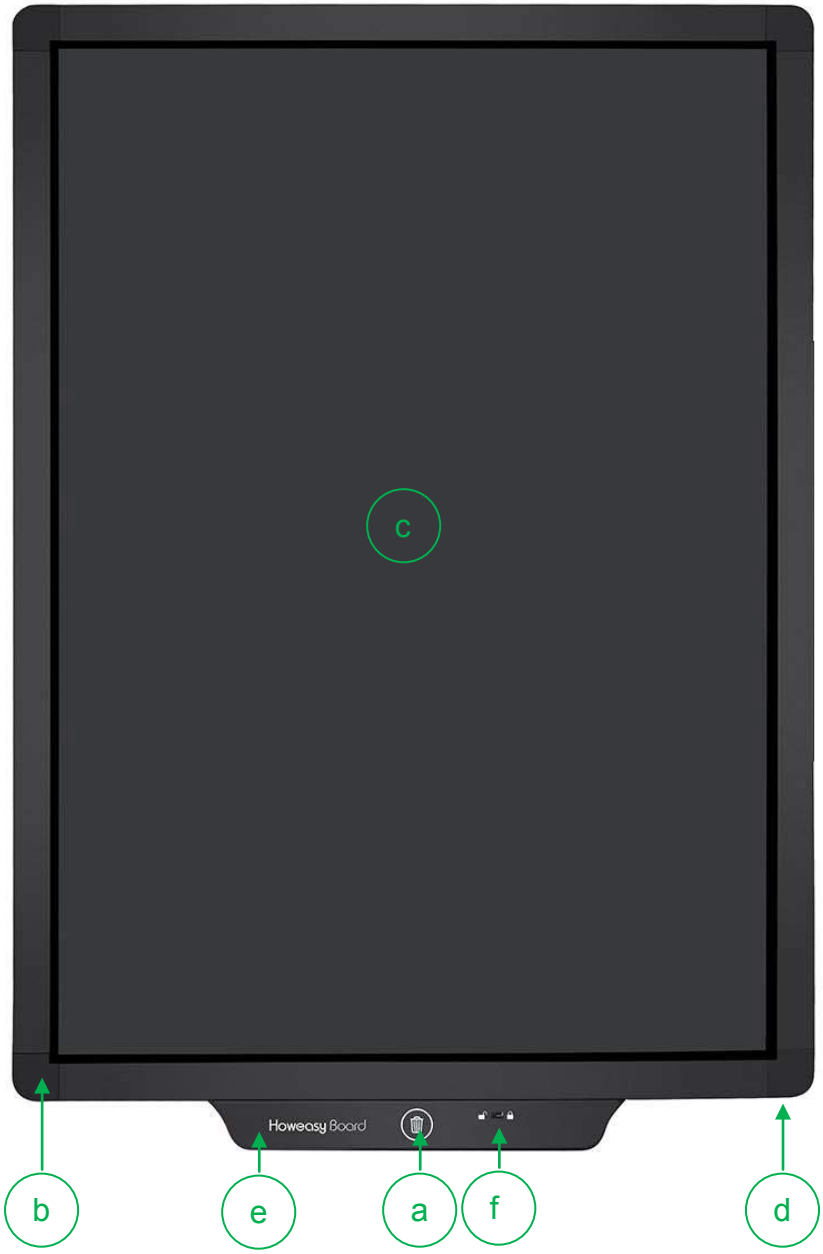

No.	部件名称 Component	No.	部件名称 Component
a	清除按键 Delete button	b	框体 Frame
c	书写区域 Writing area	d	专用笔 Pen
e	电池盒 Cell box	f	擦除档位键 Erasure gear button

2. 产品平面视图 Product View

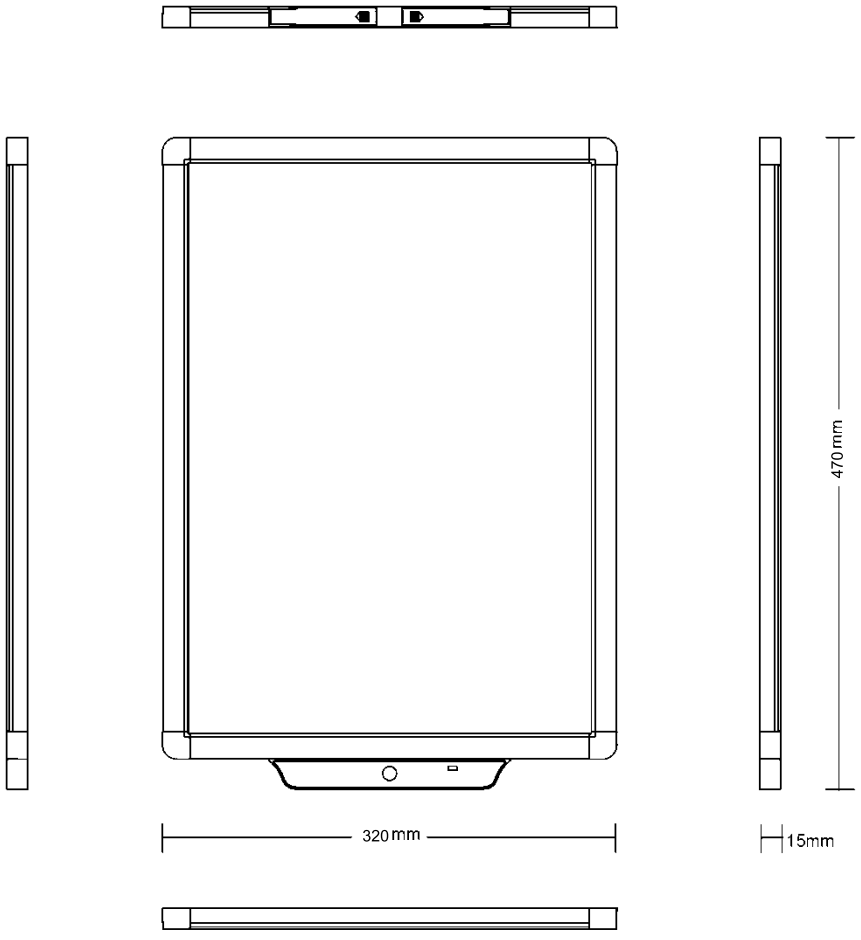

3. 技术参数 Technical parameters

No.	类别 Category	单位 Unit	数值 Value
1	显示区域 Display area	mm	409x289
2	外观尺寸 Product Size	mm	470x320x15
3	包装尺寸 Package size	mm	485x365x30
4	产品净重 Net	g	810
5	产品重量（含标准包装）Weight	g	1100
6	装箱尺寸 Carton size	mm	500x330x390
7	装箱数量 Qty of Package	pcs	10
8	装箱重量 Packing weight	kg	13.9
9	产品材料 Material	-	ABS
10	工作温度 Operating temperature	℃	0~40
11	贮存温度 Storage temperature	℃	-10~50
12	书写压力 Writing pressure	g	100-200
13	显示面板 Display panel	-	LCD 屏
14	电池类型 Battery Type	-	干电池 Dry battery
15	电池型号 Battery model	-	7 号 AAA
16	电池电压 Battery voltage	V	1.5
17	单个电池使用时长 Battery life	年	0.3-1
18	书写次数 Number of writing times	次	≥100000
19	字体颜色 Font color	-	黄绿 Olivine
20	膜面处理 Membrane surface processing	-	防眩目 Anti-glare
21	反光率 Reflective rate	-	25%-30%
22	全部清除 Delete	-	√
23	局部擦除 Partial erasable function	-	√

58 英寸液晶压感黑板

产品规格书

58" LCD Writing Board
Product Specification

型号 Model: HYX580L01

版本 Version: V1.0

版本 Version	变更说明 Change Description	编制 Prepared	审核 Reviewed	批准 Approved	日期 Date
V1.0	首次发布 First release				2018.7.10

1. 产品图片及部件说明 Product Photo & Component description

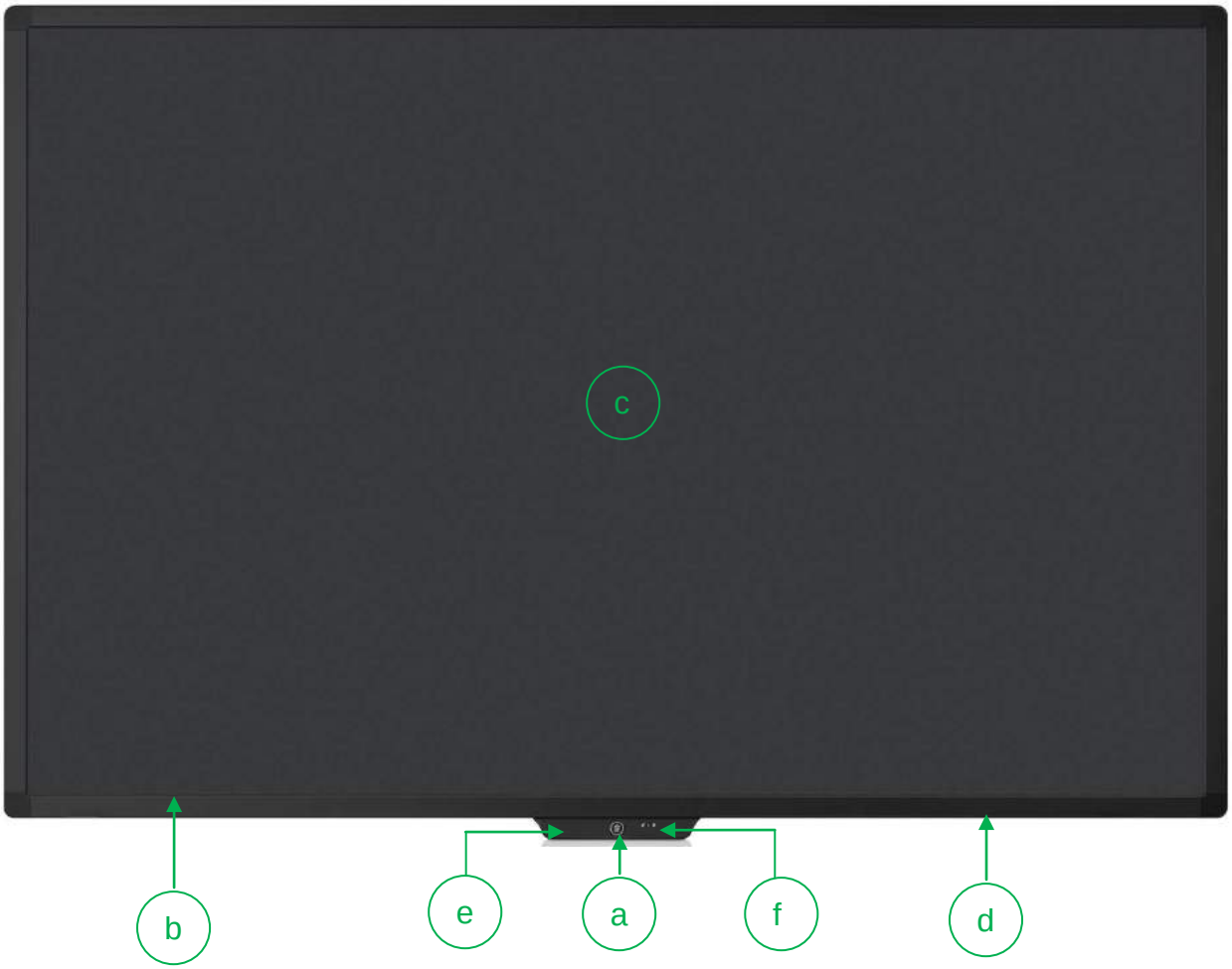

No.	部件名称 Component	No.	部件名称 Component
a	清除按键 Delete button	b	框体 Frame
c	书写区域 Writing area	d	专用笔 Pen
e	电池盒 Cell box	f	锁定键 Lock button

2. 产品平面视图 Product View

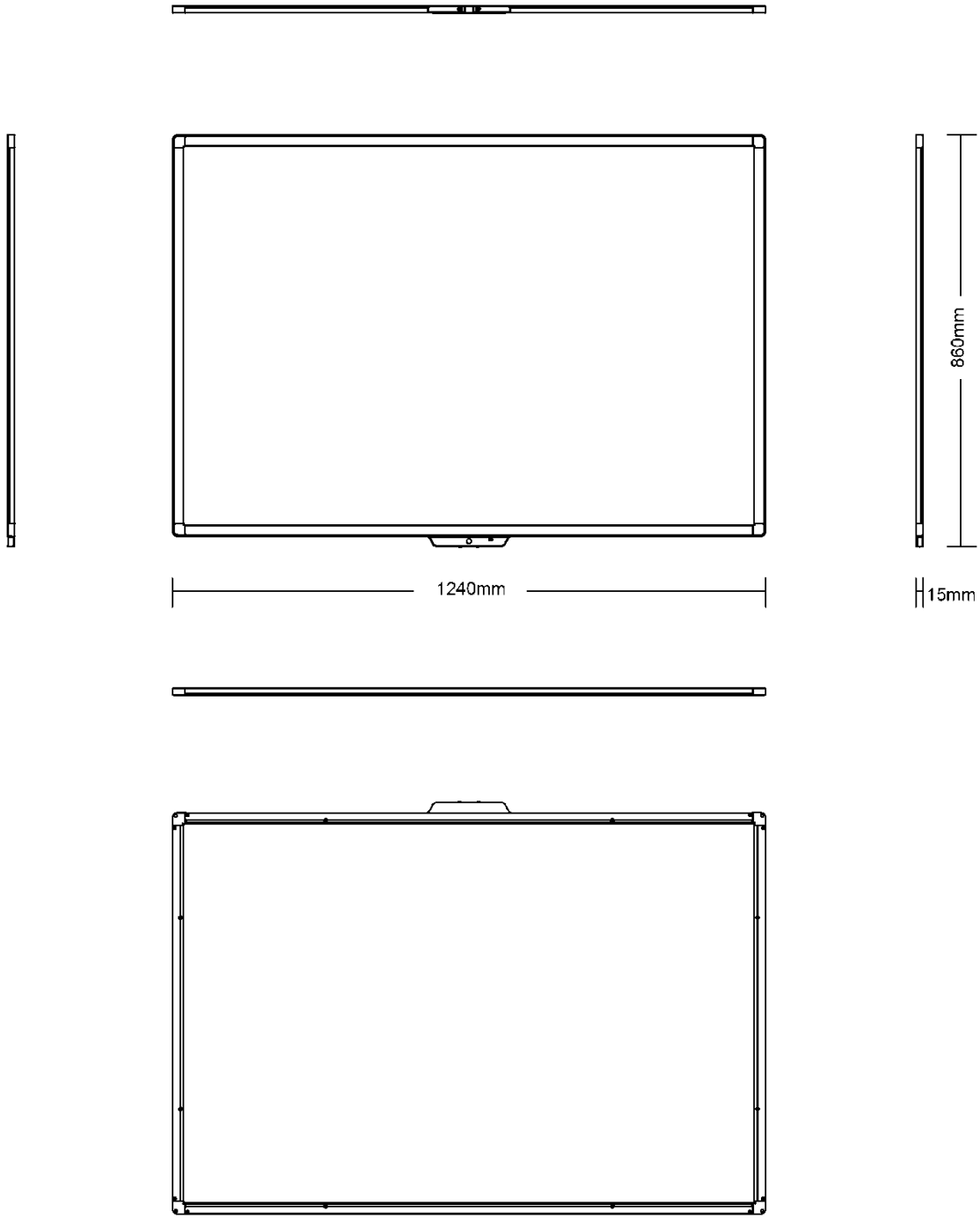

3. 技术参数 Technical parameters

No.	类别 Category	单位 Unit	数值 Value
1	显示区域 Display area	mm	1200x800
2	外观尺寸 Product Size	mm	1240x860x15
3	包装尺寸 Package size	mm	1348x960x108
4	产品净重 Net	kg	6.65
5	产品重量（含标准包装）Weight	kg	7.55
7	装箱数量 Qty of Package	pcs	1
8	产品材料 Material	-	ABS/铝合金
9	工作温度 Operating temperature	℃	0~40
10	贮存温度 Storage temperature	℃	-10~50
11	书写压力 Writing pressure	g	100-200
12	显示面板 Display panel	-	LCD 屏
13	电池类型 Battery Type	-	干电池 Dry battery
14	电池型号 Battery model	-	7 号 AAA
15	电池电压 Battery voltage	V	1.5
16	单个电池使用时长 Battery life	年	0.3-1
17	书写次数 Number of writing times	次	≥100000
18	字体颜色 Font color	-	黄绿 Olivine
19	膜面处理 Membrane surface processing	-	防眩目 Anti-glare
20	反光率 Reflective rate	-	25%-30%

58 英寸液晶压感黑板

（局部擦除版）

产品规格书

58" LCD Writing Board(Partial erasable function)
Product Specification

型号 Model: HYX580L01C

版本 Version: V1.0

版本 Version	变更说明 Change Description	编制 Prepared	审核 Reviewed	批准 Approved	日期 Date
V1.0	首次发布 First release				2018.7.10

1. 产品图片及部件说明 Product Photo & Component description

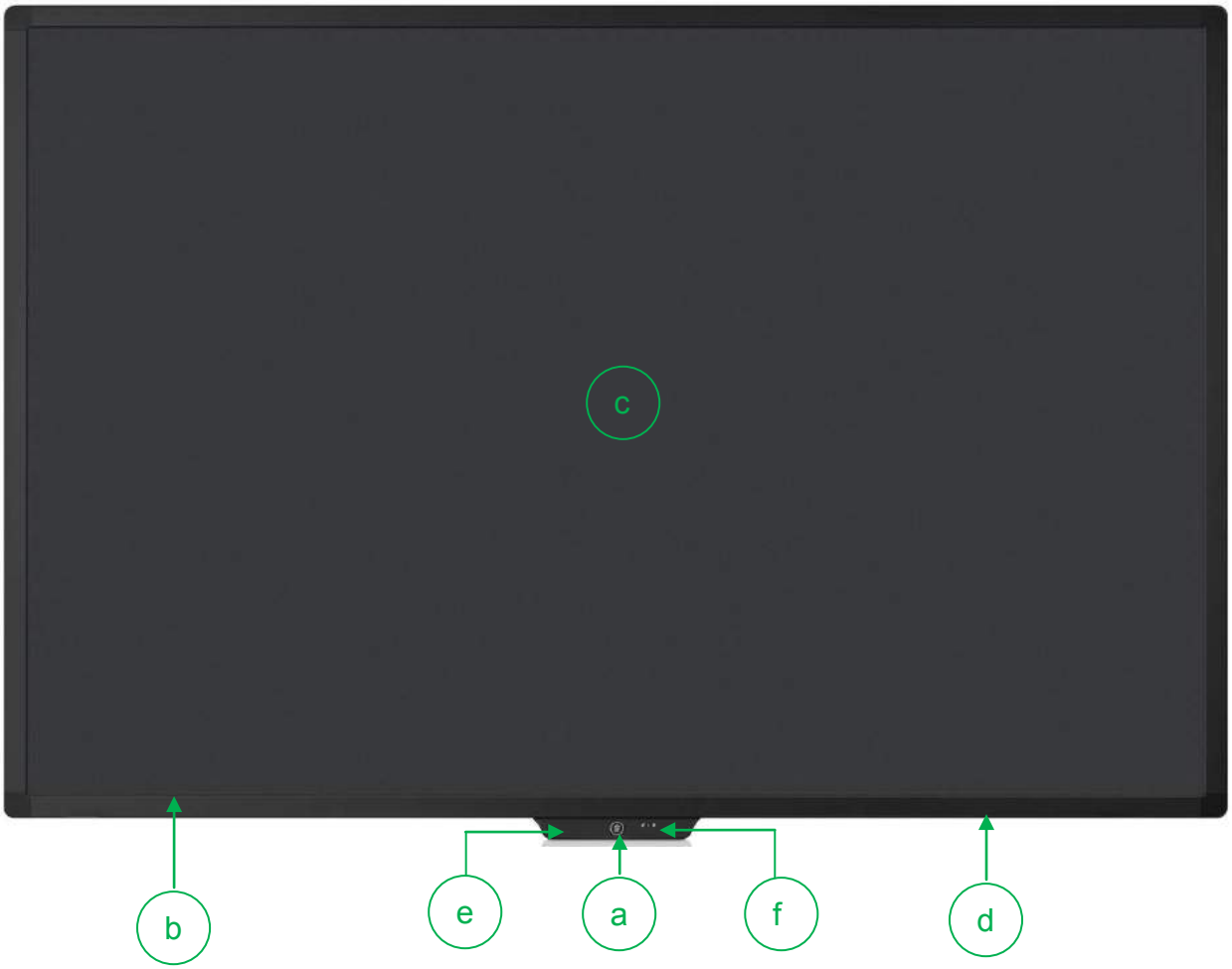

No.	部件名称 Component	No.	部件名称 Component
a	清除按键 Delete button	b	框体 Frame
c	书写区域 Writing area	d	专用笔(含擦除毛刷) Pen
e	电池盒 Cell box	f	擦除档位键 Erasure gear button

2. 产品平面视图 Product View

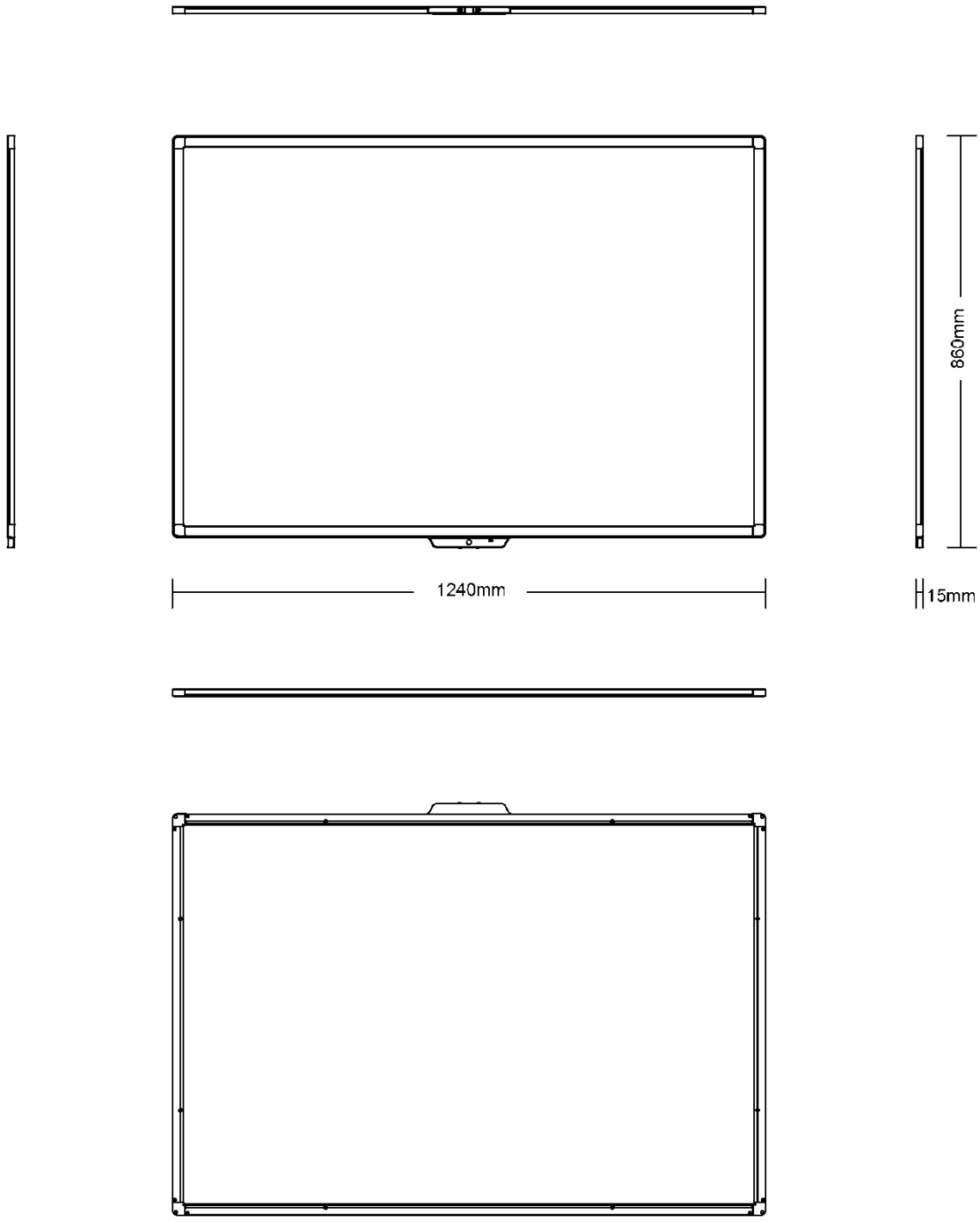

3. 技术参数 Technical parameters

No.	类别 Category	单位 Unit	数值 Value
1	显示区域 Display area	mm	1200x800
2	外观尺寸 Product Size	mm	1240x860x15
3	包装尺寸 Package size	mm	1348x960x108
4	产品净重 Net	kg	6.65
5	产品重量（含标准包装）Weight	kg	7.55
7	装箱数量 Qty of Package	pcs	1
8	产品材料 Material	-	ABS/铝合金
9	工作温度 Operating temperature	℃	0~40
10	贮存温度 Storage temperature	℃	-10~50
11	书写压力 Writing pressure	g	100-200
12	显示面板 Display panel	-	LCD 屏
13	电池类型 Battery Type	-	干电池 Dry battery
14	电池型号 Battery model	-	7 号 AAA
15	电池电压 Battery voltage	V	1.5
16	单个电池使用时长 Battery life	年	0.3-1
17	书写次数 Number of writing times	次	≥100000
18	字体颜色 Font color	-	黄绿 Olivine
19	膜面处理 Membrane surface processing	-	防眩目 Anti-glare
20	反光率 Reflective rate	-	25%-30%
21	全部清除 Delete	-	√
22	局部擦除 Partial erasable function	-	√

30英寸液晶压感黑板

产品规格书

30" LCD Writing Board
Product Specification

型号 Model: HYX300L01C

版本 Version: V1.0

版本 Version	变更说明 Change Description	编制 Prepared	审核 Reviewed	批准 Approved	日期 Date
V1.0	首次发布 First release				2018.10.17

1. 产品图片及部件说明 Product Photo & Component description

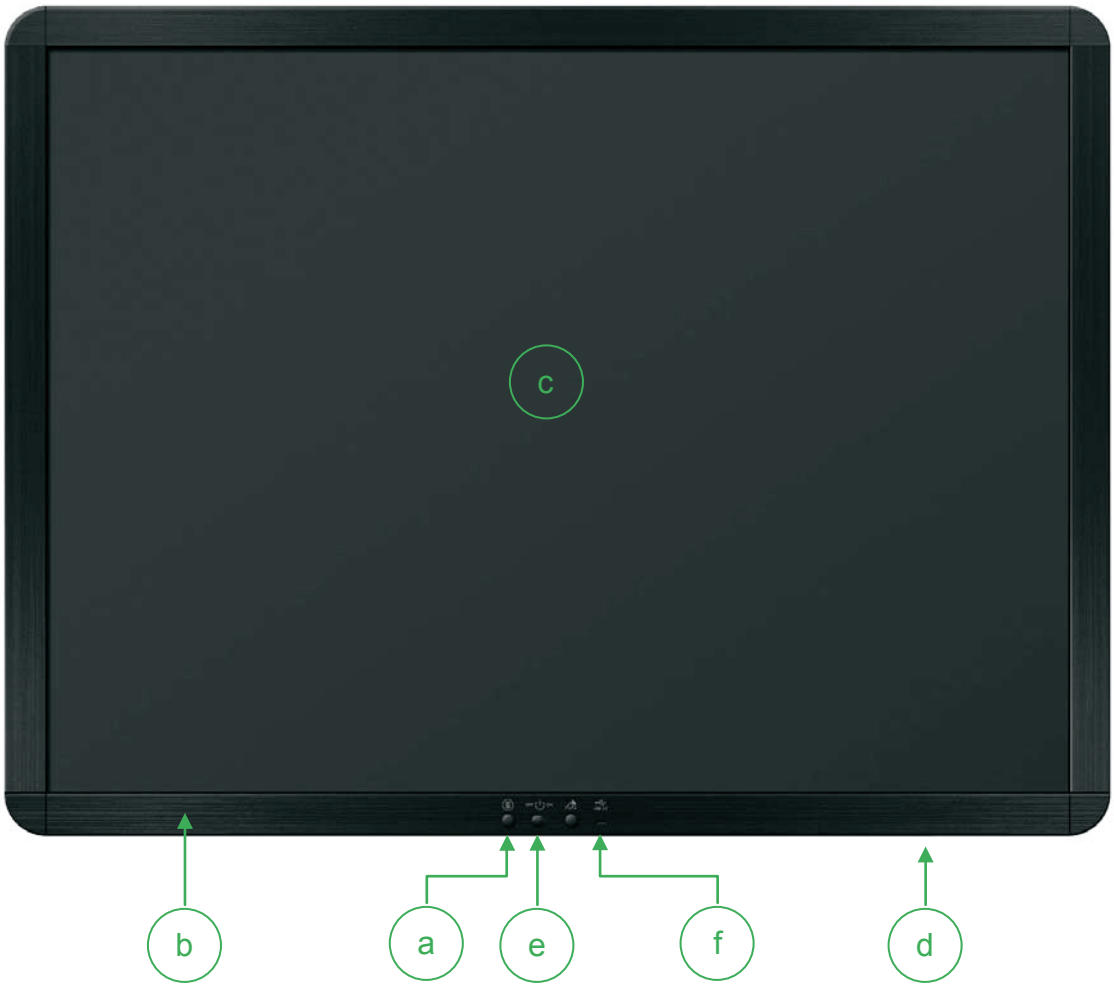

No.	部件名称 Component	No.	部件名称 Component
a	清除按键 Delete button	b	框体 Frame
c	书写区域 Writing area	d	专用笔 Pen
e	电源开关 On/Off	f	USB充电接口 USB charging interface

2. 产品平面视图 Product View

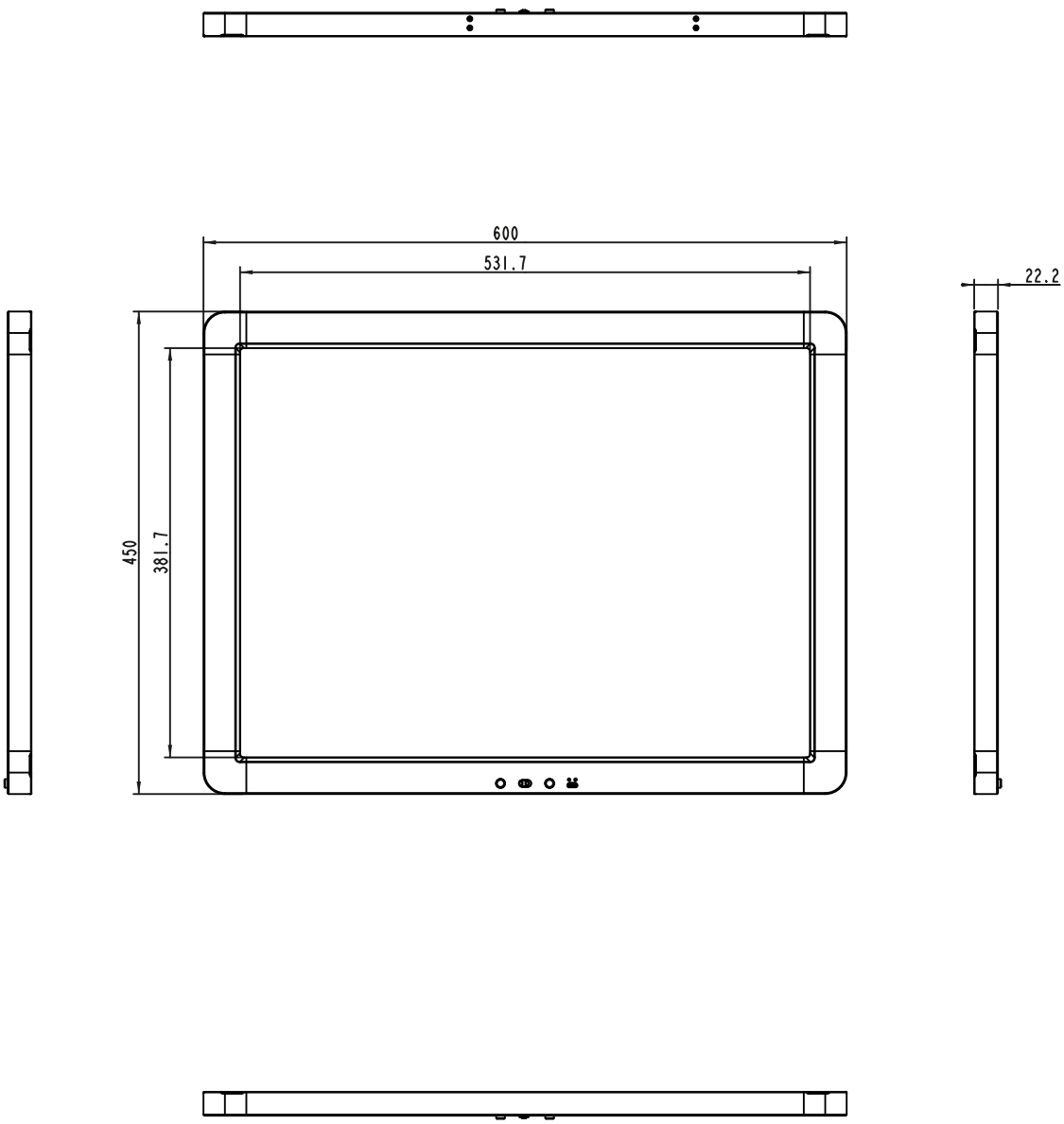

3. 技术参数 Technical parameters

No.	类别 Category	单位 Unit	数值 Value
1	显示区域 Display area	mm	531.7x381.7
2	外观尺寸 Product Size	mm	600x450x22.2
3	包装尺寸 Package size	mm	660x78x510
4	产品净重 Net	Kg	2.4
5	产品重量（含标准包装）Weight	Kg	3.25
6	装箱数量 Qty of Package	pcs	1
7	产品材料 Material	-	ABS\铝合金
8	工作温度 Operating temperature	℃	0~40
9	贮存温度 Storage temperature	℃	-10~50
10	书写压力 Writing pressure	g	100-200
11	显示面板 Display panel	-	LCD 屏
12	电池类型 Battery Type	-	聚合物锂电池
13	电池容量 Battery capacity	-	1600mAh
14	工作电压 Battery voltage	V	3.7-4.5
15	单个电池使用时长 Battery life	年	1-2
16	书写次数 Number of writing times	次	≥100000
17	字体颜色 Font color	-	黄绿 Olivine
18	膜面处理 Membrane surface processing	-	防眩目 Anti-glare
19	反光率 Reflective rate	-	25%-30%
20	全部清除 Delete	-	√
21	局部擦除 Partial erasable function	-	√

43英寸液晶压感黑板

产品规格书

43" LCD Writing Board
Product Specification

型号 Model: HYX430L01C

版本 Version: V1.0

版本 Version	变更说明 Change Description	编制 Prepared	审核 Reviewed	批准 Approved	日期 Date
V1.0	首次发布 First release				2018.10.17

1. 产品图片及部件说明 Product Photo & Component description

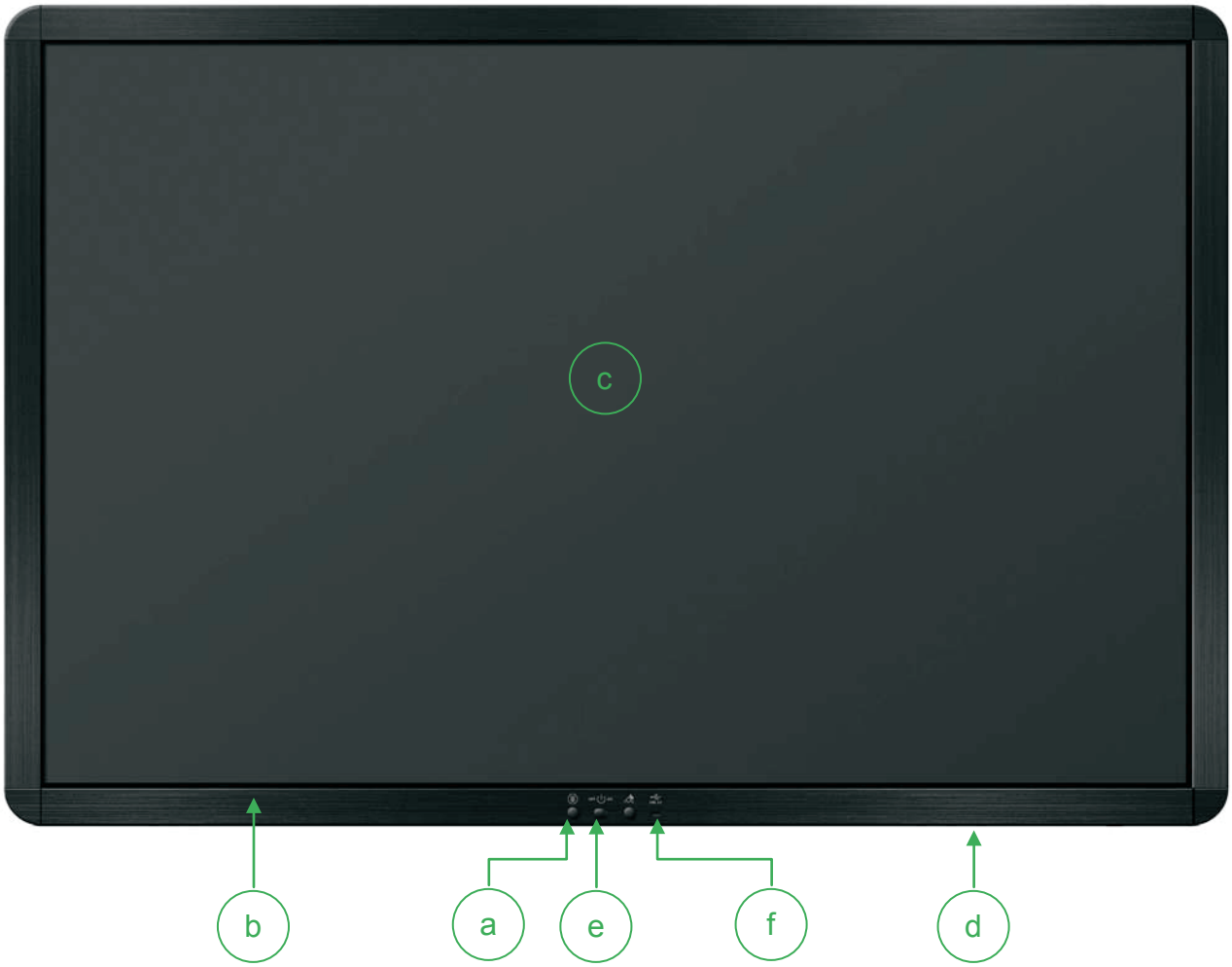

No.	部件名称 Component	No.	部件名称 Component
a	清除按键 Delete button	b	框体 Frame
c	书写区域 Writing area	d	专用笔 Pen
e	电源开关 On/Off	f	USB充电接口 USB charging interface

2. 产品平面视图 Product View

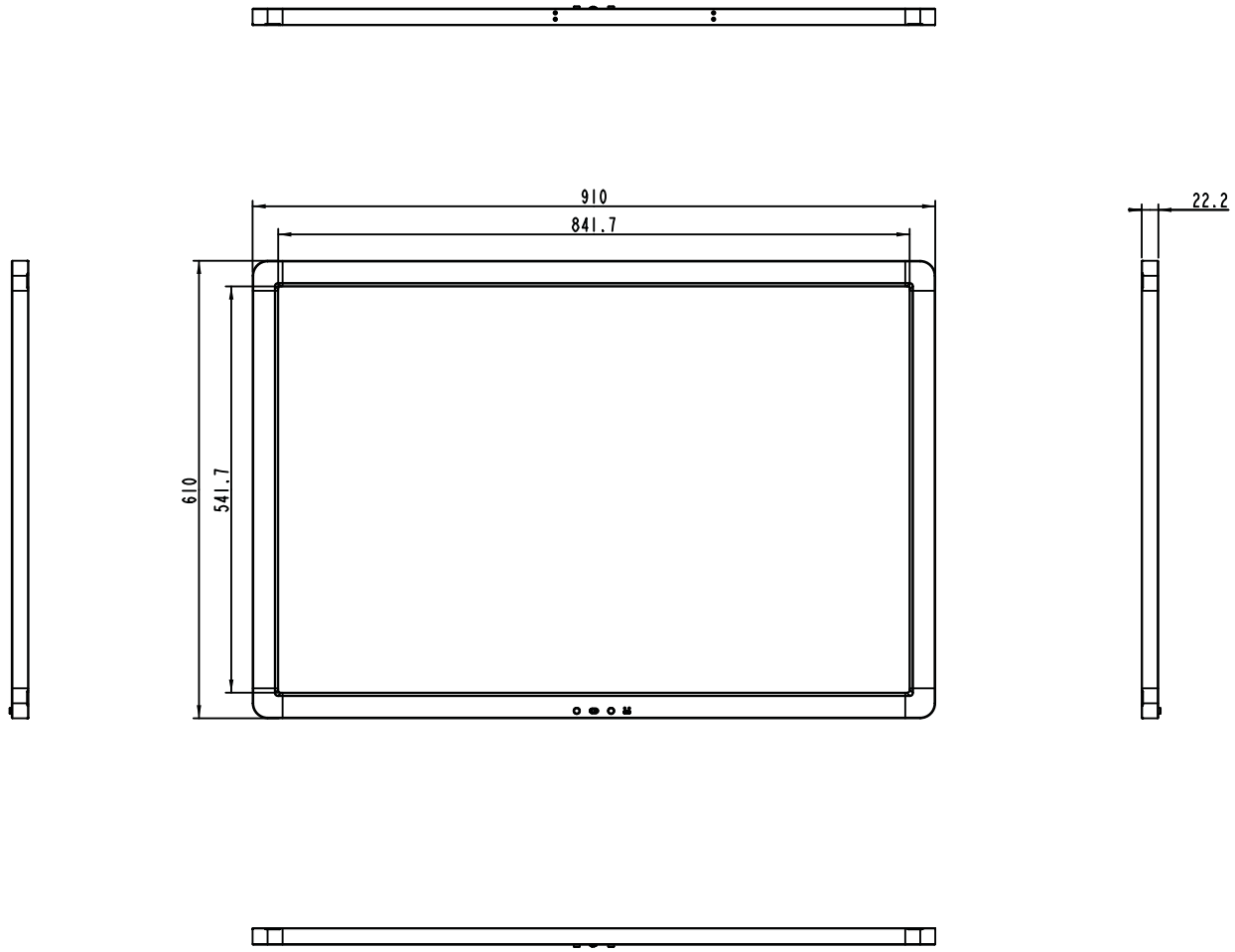

3. 技术参数 Technical parameters

No.	类别 Category	单位 Unit	数值 Value
1	显示区域 Display area	mm	841.7x541.7
2	外观尺寸 Product Size	mm	910x610x22.2
3	包装尺寸 Package size	mm	965x78x665
4	产品净重 Net	Kg	4.4
5	产品重量（含标准包装）Weight	Kg	5.7
6	装箱数量 Qty of Package	pcs	1
7	产品材料 Material	-	ABS\铝合金
8	工作温度 Operating temperature	℃	0~40
9	贮存温度 Storage temperature	℃	-10~50
10	书写压力 Writing pressure	g	100-200
11	显示面板 Display panel	-	LCD 屏
12	电池类型 Battery Type	-	聚合物锂电池
13	电池容量 Battery model	-	1600mAh
14	工作电压 Battery voltage	V	3.7-4.5
15	单个电池使用时长 Battery life	年	1-2
16	书写次数 Number of writing times	次	≥100000
17	字体颜色 Font color	-	黄绿 Olivine
18	膜面处理 Membrane surface processing	-	防眩目 Anti-glare
19	反光率 Reflective rate	-	25%-30%
20	全部清除 Delete	-	√
21	局部擦除 Partial erasable function	-	√

62英寸液晶压感黑板

产品规格书

62" LCD Writing Board
Product Specification

型号 Model: HYX620L01C

版本 Version: V1.0

版本 Version	变更说明 Change Description	编制 Prepared	审核 Reviewed	批准 Approved	日期 Date
V1.0	首次发布 First release				2018.10.17

1. 产品图片及部件说明 Product Photo & Component description

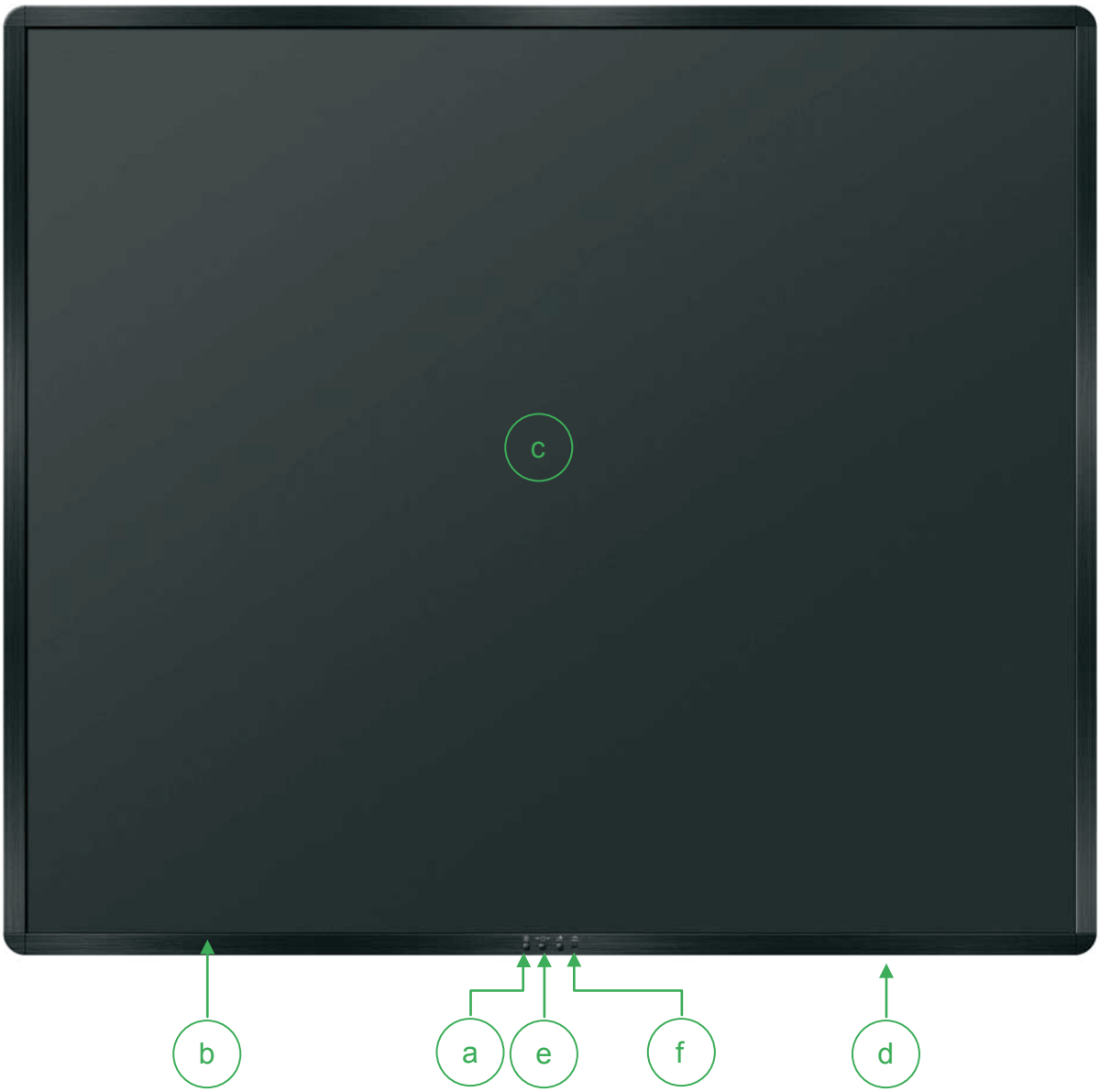

No.	部件名称 Component	No.	部件名称 Component
a	清除按键 Delete button	b	框体 Frame
c	书写区域 Writing area	d	专用笔 Pen
e	电源开关 On/Off	f	USB充电接口 USB charging interface

2. 产品平面视图 Product View

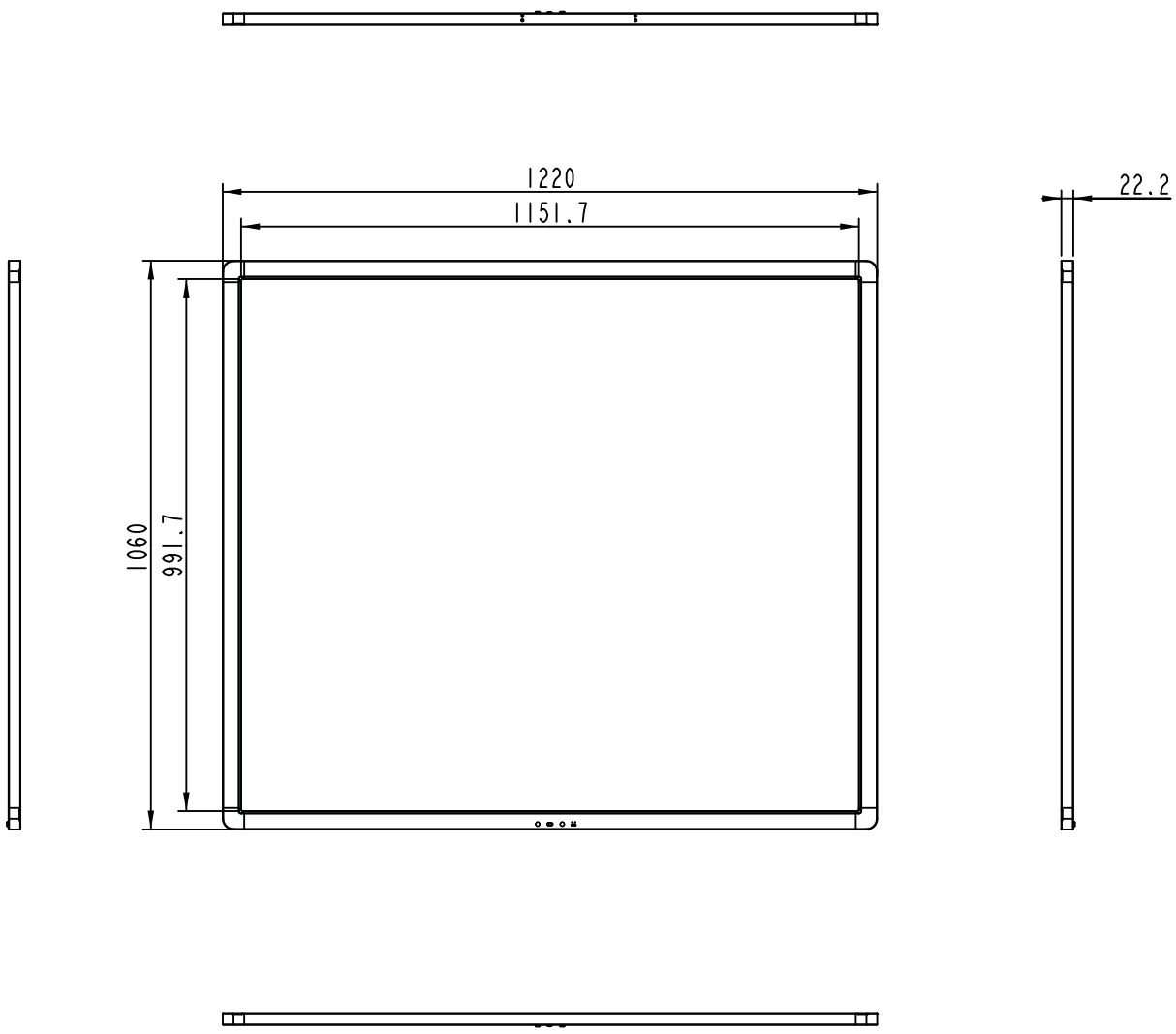

3. 技术参数 Technical parameters

No.	类别 Category	单位 Unit	数值 Value
1	显示区域 Display area	mm	991.7x1151.7
2	外观尺寸 Product Size	mm	1220x1060x22.2
3	包装尺寸 Package size	mm	1275x78x1110
4	产品净重 Net	Kg	9.9
5	产品重量（含标准包装）Weight	Kg	12.35
6	装箱数量 Qty of Package	pcs	1
7	产品材料 Material	-	ABS\铝合金
8	工作温度 Operating temperature	℃	0~40
9	贮存温度 Storage temperature	℃	-10~50
10	书写压力 Writing pressure	g	100-200
11	显示面板 Display panel	-	LCD 屏
12	电池类型 Battery Type	-	聚合物锂电池
13	电池容量 Battery capacity	-	1600mAh
14	工作电压 Battery voltage	V	3.7-4.5
15	单个电池使用时长 Battery life	年	1-2
16	书写次数 Number of writing times	次	≥100000
17	字体颜色 Font color	-	黄绿 Olivine
18	膜面处理 Membrane surface processing	-	防眩目 Anti-glare
19	反光率 Reflective rate	-	25%-30%
20	全部清除 Delete	-	√
21	局部擦除 Partial erasable function	-	√

70英寸液晶压感黑板

产品规格书

70" LCD Writing Board
Product Specification

型号 Model: HYX700L01

版本 Version: V1.0

版本 Version	变更说明 Change Description	编制 Prepared	审核 Reviewed	批准 Approved	日期 Date
V1.0	首次发布 First release				2019.5.16

1. 产品图片及部件说明 Product Photo & Component description

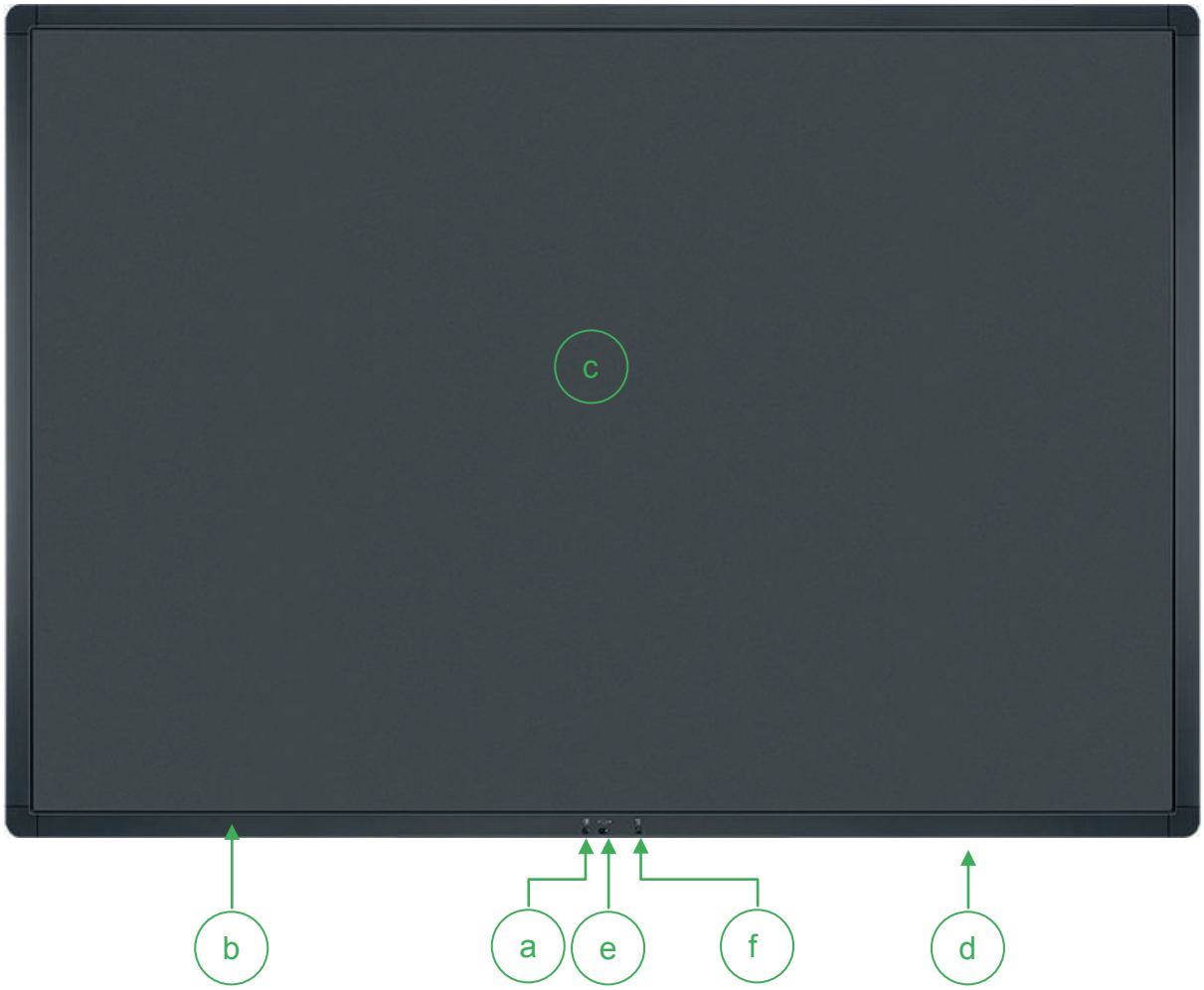

No.	部件名称 Component	No.	部件名称 Component
a	清除按键 Delete button	b	框体 Frame
c	书写区域 Writing area	d	专用笔 Pen
e	电源开关 On/Off	f	USB充电接口 USB charging interface

2. 产品平面视图 Product View

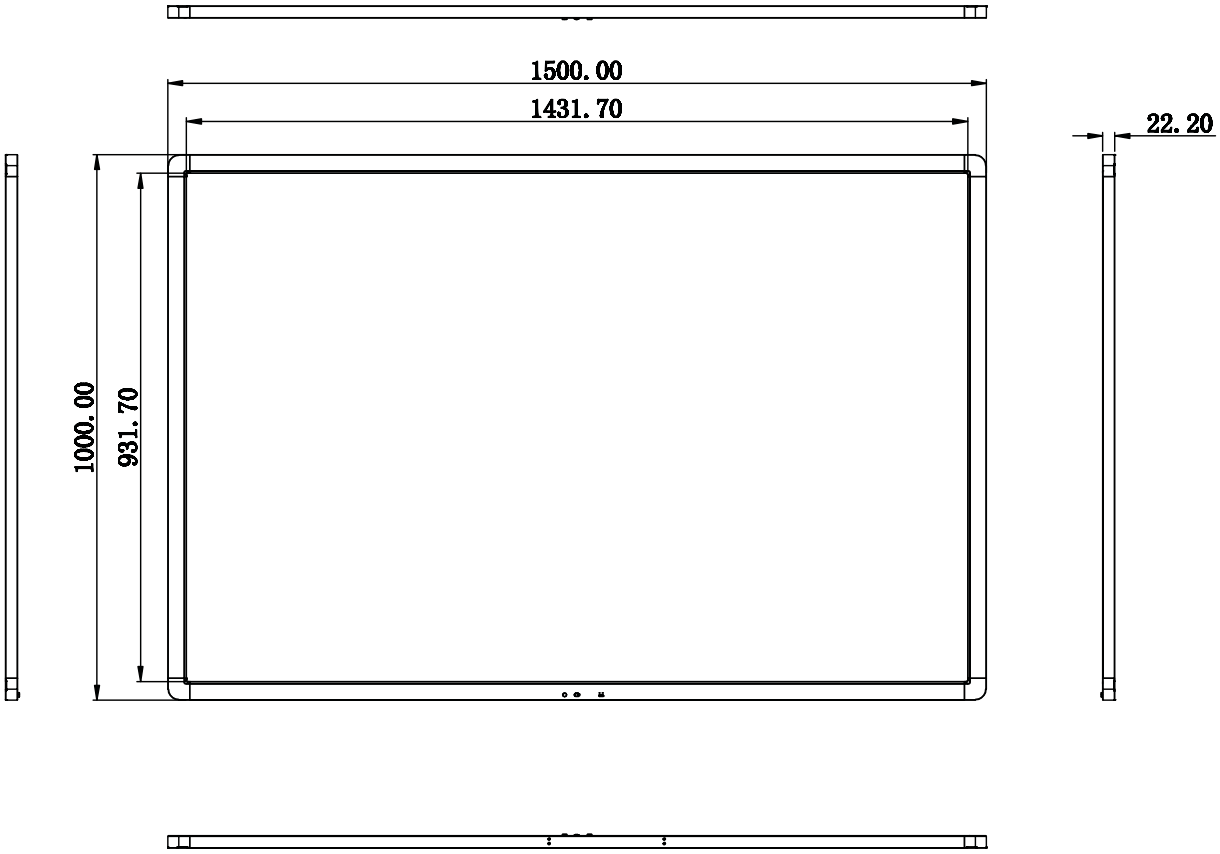

3. 技术参数 Technical parameters

No.	类别 Category	单位 Unit	数值 Value
1	显示区域 Display area	mm	1432x932
2	外观尺寸 Product Size	mm	1500x1000x22.2
3	包装尺寸 Package size	mm	1560x1050x78
4	产品净重 Net	kg	11.5
5	产品重量（含标准包装）Weight	kg	14.6
7	装箱数量 Qty of Package	pcs	1
8	产品材料 Material	-	ABS/铝合金
9	工作温度 Operating temperature	℃	0~40
10	贮存温度 Storage temperature	℃	-10~50
11	书写压力 Writing pressure	g	50-200
12	显示面板 Display panel	-	LCD 屏
13	电池类型 Battery Type	-	聚合物锂电池
14	电池型号 Battery model	-	1600mAh
15	工作电压 Battery voltage	V	3.7-4.5
16	单个电池使用时长 Battery life	年	1-2
17	书写次数 Number of writing times	次数	≥10 万
18	字体颜色 Font color	-	黄绿
19	膜面处理 Membrane surface processing	-	防眩目
20	反光率 Reflective rate	-	25%-30%

88英寸液晶压感黑板

产品规格书

88" LCD Writing Board
Product Specification

型号 Model: HYX880L01

版本 Version: V1.0

版本 Version	变更说明 Change Description	编制 Prepared	审核 Reviewed	批准 Approved	日期 Date
V1.0	首次发布 First release				2019.5.16

1. 产品图片及部件说明 Product Photo & Component description

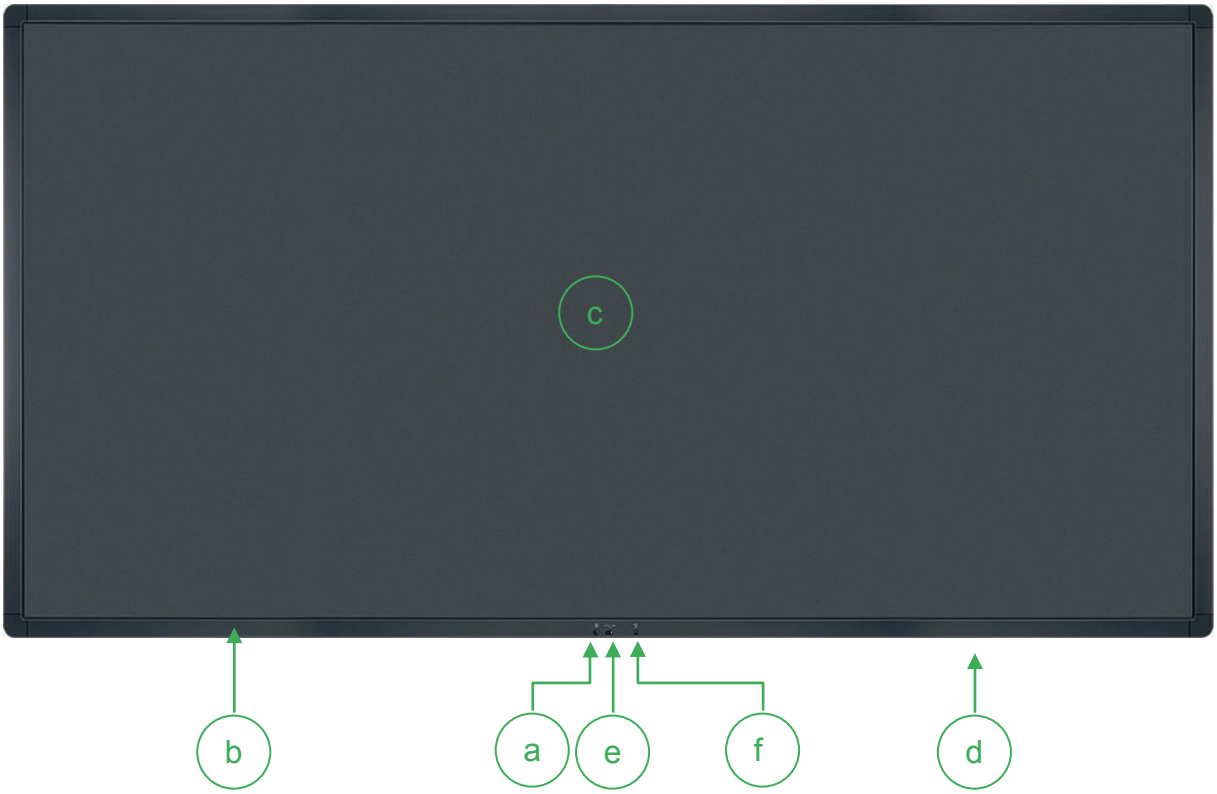

No.	部件名称 Component	No.	部件名称 Component
a	清除按键 Delete button	b	框体 Frame
c	书写区域 Writing area	d	专用笔 Pen
e	电源开关 On/Off	f	USB充电接口 USB charging interface

2. 产品平面视图 Product View

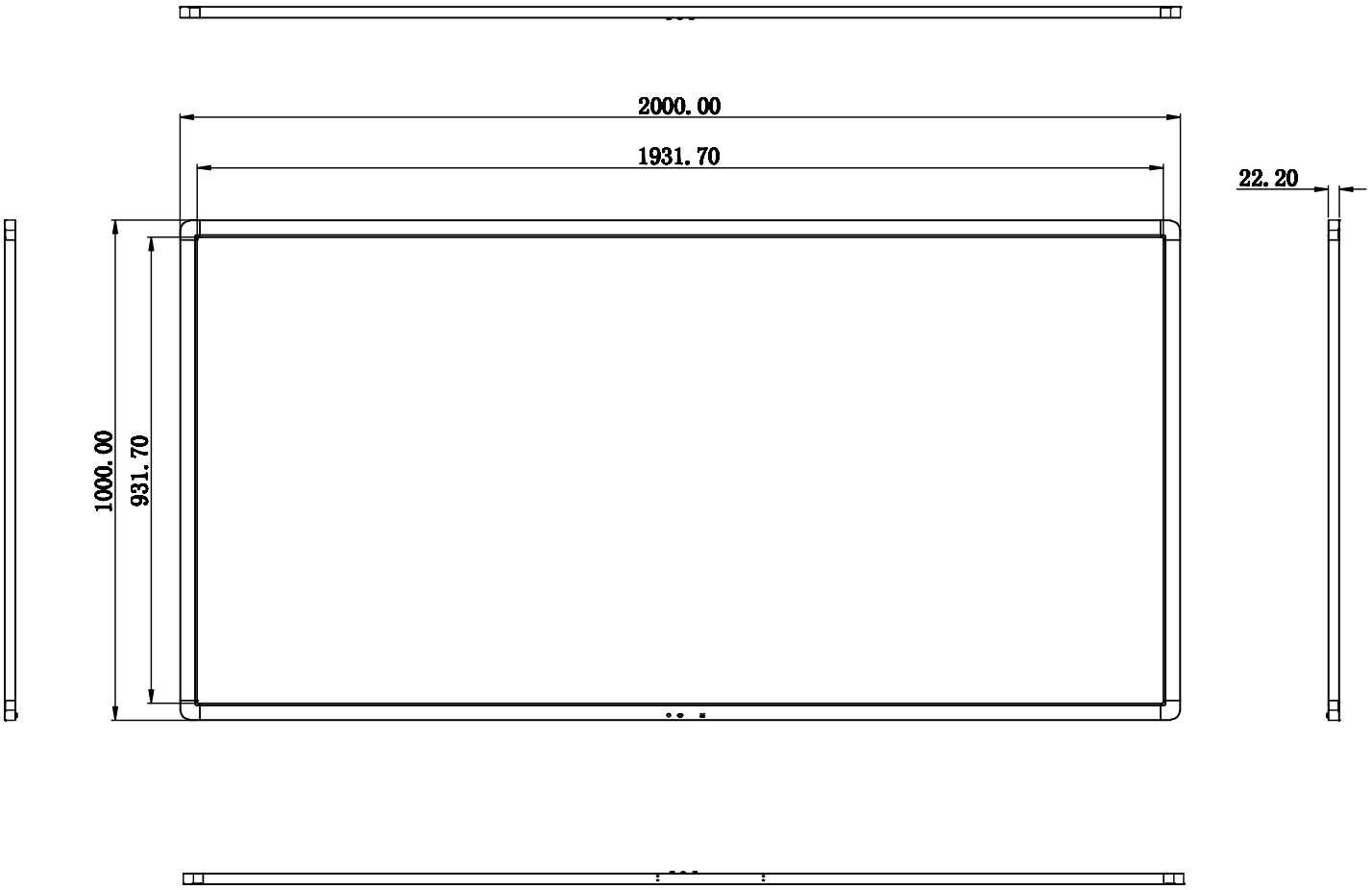

3. 技术参数 Technical parameters

No.	类别 Category	单位 Unit	数值 Value
1	显示区域 Display area	mm	1932x932
2	外观尺寸 Product Size	mm	2000x1000x22.2
3	包装尺寸 Package size	mm	2060x1050x78
4	产品净重 Net	kg	15.3
5	产品重量（含标准包装）Weight	kg	20.2
7	装箱数量 Qty of Package	pcs	1
8	产品材料 Material	-	ABS/铝合金
9	工作温度 Operating temperature	℃	0~40
10	贮存温度 Storage temperature	℃	-10~50
11	书写压力 Writing pressure	g	50-200
12	显示面板 Display panel	-	LCD 屏
13	电池类型 Battery Type	-	聚合物锂电池
14	电池型号 Battery model	-	1600mAh
15	工作电压 Battery voltage	V	3.7-4.5
16	单个电池使用时长 Battery life	年	1-2
17	书写次数 Number of writing times	次数	≥10 万
18	字体颜色 Font color	-	黄绿
19	膜面处理 Membrane surface processing	-	防眩目
20	反光率 Reflective rate	-	25%-30%